CN

2019

MOBILITY SOLUTIONS

POWERSPORTS
PERFORMANCE COMPONENTS

MAGURA

MAGURA被公認為全球兩輪產業領導者，90多年來MAGURA一直不斷制定安全、舒適及創新的標準，更是全世界液壓系統的先驅。BMW（寶馬）、KTM、Triumph、Ducati等多間全球知名大廠，都與MAGURA有著深厚的合作情誼，其中BMW在1923年首輛摩托車R32，就與MAGURA開始合作至今已接近百年。

提高安全性並開發創新的液壓系統技術一直是推動MAGURA的動力，無論是高性能賽車或是日常舒適騎乘，MAGURA的產品一直以來保有相同信念，確保熱愛兩輪騎士們的安全，為首要任務！

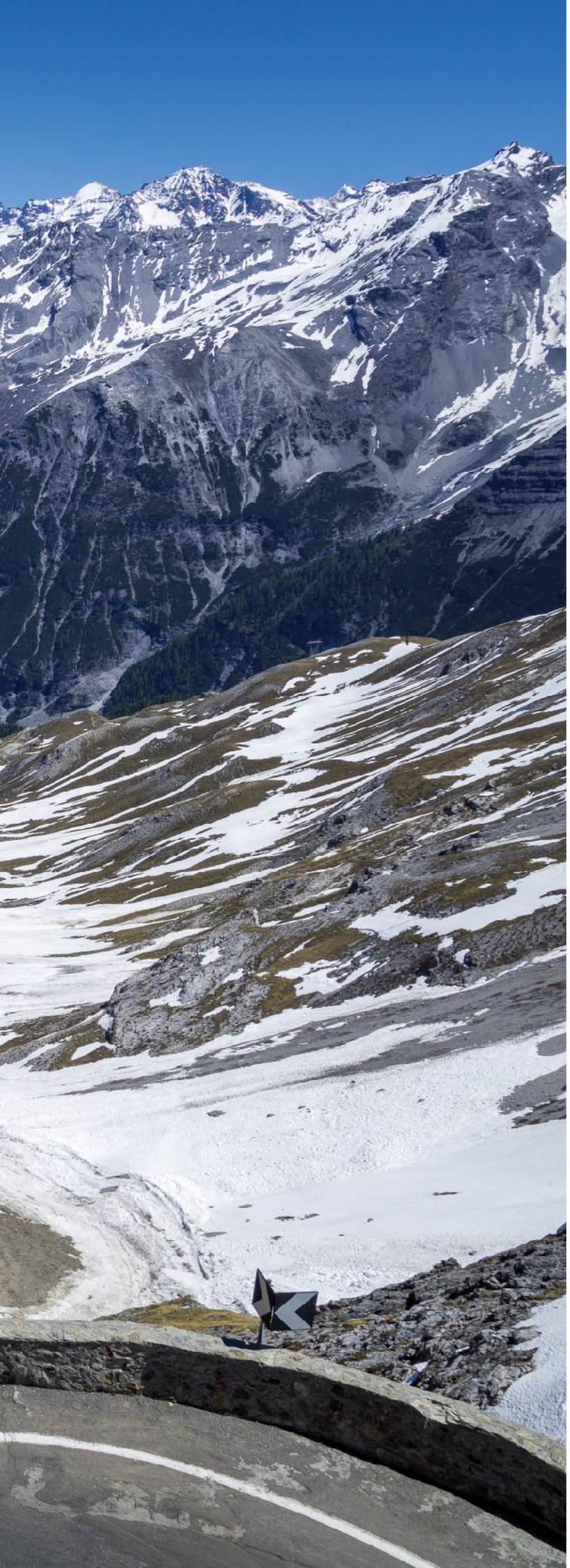

HIGHLIGHTS 2019 6

The Rok Bagoros X-line Special-Edition and HC³ Black 6

125 YEARS MAGURA 8

MAGURA HCT 12

HC¹ Radial-Master 14
HC³ Radial-Master 18

HYDRAULIC MASTER CYLINDERS 22

167 Hydraulic brake and clutch master cylinder 22

MAGURA HYMEC 24

HYMEC Off-Road and HYMEC On-Road 26
HYMEC replacement clutch slave cylinders 29
Build your own HYMEC clutch system 30

MAGURA PERFORMANCE PARTS FOR BMW 32

Replacement levers 34
BMW Upgrade Parts for R-Models 35

X-LINE HANDLEBARS 36

CLASSICS 40

73 Sport brake lever 42
73.202 Sport brake dual pull lever 42
74 Sport clutch lever 42
101 Clutch lever 43
108 Brake lever 43
12 Decompression lever 43
225 Hydraulic brake and clutch lever 43
233 Throttle twist grip with mechanical brake 44
273 Throttle twist grip with mechanical brake 44
307 Throttle twist grip 44
309 Throttle twist grip 44
314 Duo throttle twist grip 45
317 Electric throttle twist grip 45
700 Rear brake master cylinder 45

MAGURA SPARE PARTS AND ACCESSORIES 46

HC¹ spare parts and accessories 48
HC³ spare parts and accessories 50
167 HYMEC spare parts and accessories 52
HYMEC for Harley spare parts 54
195 Radial master cylinder spare parts 55
167 Hydraulic master cylinder spare parts (brake/clutch) 56
190 Radial master cylinder spare parts 57
163 Hydraulic clutch master cylinder spare parts 58
750/770 Radial supermoto brake system spare parts 59
Accessoires 60

LIQUI MOLY 64

All prices listed are recommended retail pricing valid from the 01.05.2018 and include 19% VAT.
Specifications are subject to change with prior notice
Pricing, delivery and other terms and conditions are those in effect at time of delivery.
Any and all riding stunts printed in this catalogue have been completed by professional riders in a controlled environment and are only possible with exceptional skill and experience combined with intensive training. Please do not under any circumstance attempt to replicate these actions!

HIGH-LIGHTS

ROK BAGOROS X-LINE車手把特製版 – 更多風格及性能

一起與MAGURA rock“N”roll吧！由MAGURA與國際知名車手ROK BAGOROS共同開發的ROK BAGOROS X-LINE車手把特製版，融入人體工學及ROK BAGOROS獨特設計，更彰顯出ROK BAGOROS X-LINE SPECIAL-EDITION車把手獨特性，更多詳細訊息，敬請翻閱第38頁。

HC³BLACK-本體採用高級鋁合金打造，陽極黑搭配熱情紅，讓HC³BLACK成為愛車上的最大亮點，並且提高離合器及制動性能，更多詳細訊息，敬請翻閱第20頁。

125 YEARS
1000
MAGURA PERFORMANCE COMPONENTS
MAGURA

125週年：
MAGURA精進引領全球向前邁進

125年的成功故事

成立至今125年的MAGURA擁有一部經典輝煌歷史，從象徵公司的轉向柱的齒輪架，到現在製造最先進的電子產品、內部開發的高科技複合材料，MAGURA一直以來都是全球兩輪世界領導品牌，以及摩托車與自行車行業的可靠製造商，並且在電動交通載具領域，成為推動及創新的力量。

於1866年在德國Bad Urach（MAGURA總部所在地）出生的創辦人Gustav Magenwirth，肯定會以驕傲的微笑回顧這些發展。Gustav Magenwirth在當時就被喻為是位引領時代發展的發明家及思想家，他總是投入許多心血及時間，要讓設計出來的產品接近完美，同時也非常注重公司的靈活性，至今他的靈活動性仍然是MAGURA的重要特徵，也是公司成功的基石。

曾是德國汽車大廠賓士（Mercedes Benz）液壓工程師的Gustav Magenwirth，喜愛透過鉛筆記錄、圖面化液壓產品，鉛筆筆蕊和線條勾勒著他的想法，腦中天馬行空的創意得以躍然紙上。隨後Gustav Magenwirth創辦MAGURA，發明摩托車用的直拉式控制桿拉柄，是公司發展的重要里程碑，Gustav Magenwirth的發明傑作，也開啟MAGURA與BMW雙方合作至今接近百年的佳話，結合傳統與未來進步，在MAGURA現今仍不斷發生，像是Gustav Magenwirth在Bad Urach的住宅，現也成為控股公司MAGENWIRTH Technologies的總部。

在125年的歲月中，MAGURA也曾面臨到1920年代經濟大蕭條及二次世界大戰等時代動盪，Gustav Magenwirth與他的妻子Luise、女兒Julie、Martha與Klara總是向前看。後續的接班人Eugen Munz和Werner Auch也推動公司向前發展，現在Gustav Magenwirth的曾孫Fabian Auch已開始擘畫未來。

MAGURA Powersports專注於與車把手、液壓煞車、液壓離合器等相關產品發展，以最高品質標準及一流性能為基底，並且創新、創造性聞名全球的MAGURA團隊，透過考慮周全的新解決方案，滿足客戶們的需求，另外也與摩托車產業領導品牌共同開發、合作，讓產品在舒適性、安全性和控制方面達到全新基準。

享有盛譽的MAGURA，是國際摩托車行業可靠夥伴，MAGURA始終關注市場趨勢，無論是OEM或是消費者補修市場，總是提供注重細節、性能優秀的高端產品。

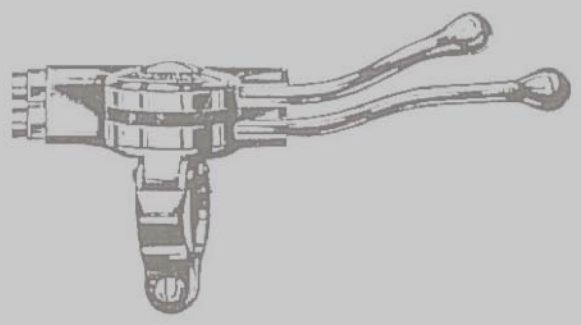

1893
2018

125 YEARS

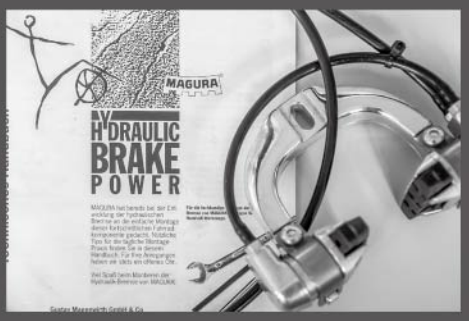

性能重新定義

1957年，MAGURA併購一家合成材料公司，以開發自己的產品和精緻設計。如今，高品質的德國精品MAGURA，在位於總部Bad Urach附近Hülben（許爾本）的先進工廠生產，獨家科技Carbotecture®和CarbotectureSL®材料也在內部開發和製造。位於在Hengen的工廠也有130名員工生產自行車煞車、摩托車零部件和工業零件。另外姐妹公司Bebro electronics距離總部Bad Urach不到半小時的車程，提供電子組件，設備和系統的技術知識。

目前，MAGURA將業務劃分為四個重要領域：Bike，Powersports，Controls和Composite。

開發創新的解決方案，讓MAGURA在摩托車零件領域享有優勢，MAGURA Powersports的產品使騎乘的安全性更高、更舒適，同時性能不斷增進。幾十年來，MAGURA在OEM和AM市場所有產品，都以提供優質和先進技術聞名。HC3和HC1等高性能主缸，具有重要技術特性，如獲得專利的HCT主密封或先進的二次密封技術。領導摩托車製造商R&D團隊、車隊、客製商店、摩托車經銷商、配件商店以及專業工作室與專業車手們，也都一致認為MAGURA是高端摩托車零件的代名詞。

MAGURA進入自行車領域約30年歷史，現已是聞名全球的領導品牌。從自行車產業的新進者變成技術領導者，在1987年引領全球推出首款專為自行車設計的液壓碟煞，到現今使用自家開發、生產的高科技複合材料，打造全新MT液壓煞車，並已在各項評比中獨佔鰲頭，此外MAGURA結合電子科技，創新推出全球第一支電子調整避震前叉eLECT，並且首創全球第一款無線升縮座管VYRON eLECT，讓MAGURA的技術持續引領全球兩輪世界發展。

MAGURA於全球兩輪產業拓展成功多年，同時在美國及台灣設有據點。MAGURA同時也是Bosch（博世）在電動自行車零件和驅動裝置的服務合作夥伴，雙方自1950年代開始長期合作至今，也促成了全世界第一款電動自行車專用的ABS碟煞的開發，並於2017年公開問市。同年MAGURA也與德國知名ZF Friedrichshafen和多家知名公司合作，制定透過產品及策略聯盟，促進未來電動交通市場。

來自德國南方小鎮Bad Urach的MAGURA，擁有125年的成功經驗，公司輝煌光榮的歷史，不僅值得分享慶祝，也是MAGURA勇於邁向未來、迎接各種挑戰的信心及精神。

THE RADIAL FAMILY

HCT

POWERSPORTS
TECHNOLOGY

BRAKE AND CLUTCH LIKE A PRO

MAGURA的離合器及煞車來自於HCT技術，提供給摩托車愛好者完美駕駛設備及體驗，無論你是摩托車入門者或是專業人士，MAGURA都能滿足你的需求。

全新的MAGURA HCT專利技術，提升拉柄使用的手感，著重改善煞車和離合器性能，同時顯著提高煞車與離合器回應速度。HCT技術因應嚴厲賽道考驗而生，無論專業摩托車競賽車手，或是休閒愛好車手都適用。在頂級賽事或是極端條件下，新穎的“Advanced Seal Technology（先進密封技術）”，可防止空氣滲入液壓系統，同時HCT設計減少了內部構造摩擦，增進了煞車和離合器的性能。

HCT液壓系統使用固定密封式的活塞，與所有煞車系統完全兼容，即使你的愛車也有使用ABS系統也能適用（截至2018年Q3），且不會因ABS壓力回彈而損失性能。

憑藉創新的HCT技術，MAGURA再次引領舒適、安全及騎乘樂趣的新趨勢。

POWERED WITH

HCT
HARD CORE TECH

HC[1] RADIAL
MASTER CYLINDER

280 g

STREET KING

產品特點

- 可使用於重機跑車(Superbikes)、滑胎車(supermotos)及運動型摩托車。
- 最佳拉桿力學設計。
- 握距可調整。
- 高品質工藝。
- 鍛造的煞車總泵及拉桿。
- 直推式煞車。
- 靈敏及強大的制動力及離合器操作。
- 節省空間的設計。
- 無與倫比的性價比。
- 兼容ABS。
- 國際特技車手指定使用。

THE COMPACT HC1

如果你對騎乘的安全和舒適的要求苛刻，並且希望讓愛車發揮更優越性能，精心設計的MAGURA的HC1不僅優化你的愛車，也讓你考慮決策變得非常容易。

每位摩托車愛好者都會喜歡能有更精確煞車，以及操作離合器的自信感、直接按壓的舒適感。一旦你體驗MAGURA的總泵性能，相信你會愛不釋手。總泵設計的傾斜角度，讓HC1安裝上非常容易。與所有MAGURA產品一樣，HC1兼容ABS煞車，憑著尖端技術、精緻人體工學設計，以及傑出的MAGURA工藝，讓你在眾人之中脫穎而出。

每組HC1配有預安裝的煞車燈開關及油壺，拉桿有兩種不同長度供選擇，另外油壺也有不同容量且提供安裝支架方便組裝。

符合ABE驗證

HC¹：煞車總泵

產品特點	產品代碼	建議售價
HC¹ 煞車總泵 活塞直徑18 mm，長煞車拉桿	2100453	309,95 €
HC¹ 煞車總泵 活塞直徑15 mm，長煞車拉桿	2100451	309,95 €
HC¹ 煞車總泵 活塞直徑12 mm，短煞車拉桿	2100452	309,95 €

HC¹ 離合器總泵

產品特點	產品代碼	建議售價
HC¹ 離合器總泵 活塞直徑16mm（用於DOT油），長離合器拉桿	2100457	309,95 €
HC¹ 離合器總泵 活塞直徑13mm（用於DOT油），長離合器拉桿	2100489	309,95 €
HC離合器總泵 活塞直徑12mm（用於DOT油），長離合器拉桿	2100454	309,95 €
HC¹ 離合器總泵 活塞直徑13mm（用於礦物油*），長離合器拉桿	2100456	309,95 €
HC¹ 離合器總泵 活塞直徑12mm（用於礦物油**），長離合器拉桿	2100455	309,95 €

* 適用於BMW及KTM礦物油離合器啟動系統。
** 適用於MAGURA HYMEC。

個性化選擇
(必須單獨訂購)

- 短煞車拉桿
- 鏡架安裝夾
- 雙邊煞車Banjo油管接頭
- 適用於MAGURA HYMEC壓力管線轉接頭
- 各式不同油壺
- HCT油壺蓋

ITEMS INCLUDED WITH DELIVERY
每組HC1煞車組合附有下列品項：

- Banjo油管密封螺栓(M10x1)
- 外掛油壺
- 標準安裝座（不含後視鏡底座）
- 煞車燈或啟動安全開關
- ABE煞車認證
- 使用說明書

更多零組請參考型綠第48-49頁

The complete current ABE recommended fitment listing with additional models can be found available to download at **magura.com**

IF YOUR MOTORCYCLE IS NOT LISTED IN OUR ABE YOU CAN SEND US DETAILS ON THE CURRENT MASTER CYLINDER USED ON YOUR MOTORCYCLE AND REQUEST A RECOMMENDATION FOR A REPLACEMENT OPTION. YOU CAN THEN ARRANGE AN APPOINTMENT WITH YOUR TECHNICAL SERVICE PARTNER AND REQUEST A SINGLE VEHICLE APPROVAL FOR THE UPGRADE PARTS.

HC³ RADIAL
MASTER CYLINDER

90°

TAKE THE LEAD

產品特點:

- 可使用於重機跑車 (Superbikes)、滑胎車 (supermotos) 及運動型摩托車。
- 總泵本體採用CNC加工鋁材製造。
- 90°的直推式設計。
- 三段式調整煞車槓桿比率。
- 安全設計的可折式拉桿
- 先進的密封技術。
- 附油壺套件
- 鈦製固定螺絲
- 與ABS兼容

Thanks to motorradklein.de

THE PROFESSIONAL

HC3

經AARON COLTON
等多位職業車手
認可推薦

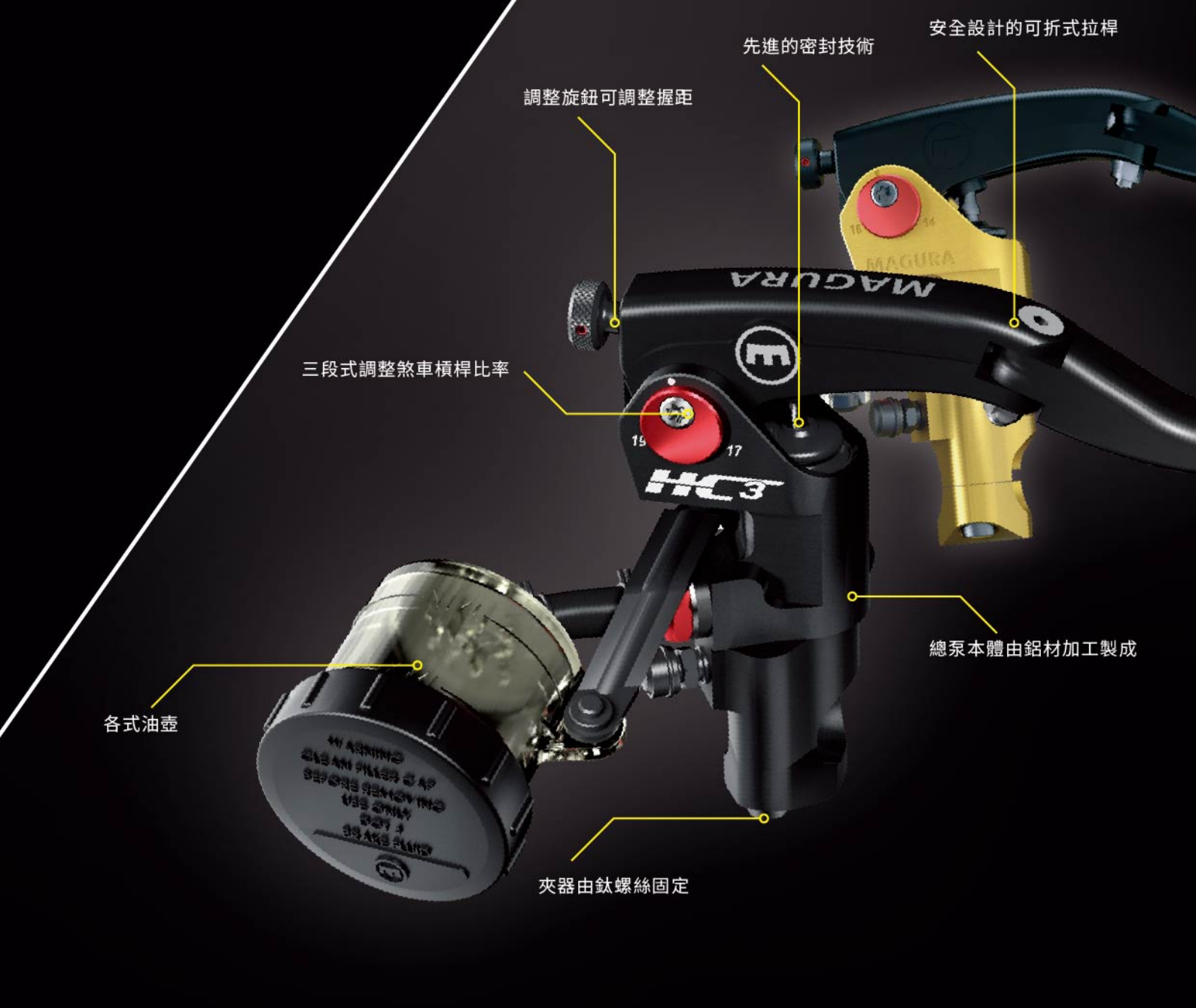

鋁製總泵本體 – 總泵本體採用高品質鋁材精心打造，確保輕量化設計與強大剛性完美結合，同時擁有持久耐用特性。

90°直推式設計 – 車把手與拉桿成直角設計，可減少摩擦並提供更直接的煞車感覺，進而增進車友對愛車的控制。

完全兼容ABS – MAGURA“HCT”技術被認可使用所有ABS系統，而且不會因壓力補償（ABS回彈）而損失性能。(截至Q3.2018)

三段式調整煞車槓桿比率 – 聰明可調的煞車槓桿比率，只需調整定位槓桿支撐的固定螺栓，即可獲得較軟或較硬的手感。

安全設計的可折式拉桿 – 減少摔車著地在在煞車總泵的壓力，摔車後仍能保持繼續騎乘的可能性。

先進的密封技術 – 活塞採用專門設計密封，有效減少或消除摩托車在高速轉速空氣進入的問題。

油壺安裝座 – 主缸附帶一個外掛油壺和安裝支架，有效節省空間並且車友可隨時注意油壺內的油品狀態。

鈦螺絲固定 – 透過堅固且耐用的鈦製螺絲，讓拉桿及夾具可安全固定。

HC³ 煞車總泵

產品特點	顏色	產品代碼	建議售價
HC³ 煞車總泵 活塞直徑18 mm = 17 to 19 mm (獲ABE認證)	黑色 金色	2100691 2100299	799,95 € 799,95 €
HC³ 煞車總泵 活塞直徑15 mm = 14 to 16 mm (獲ABE認證)	黑色 金色	2100689 2100297	799,95 € 799,95 €
HC³ 煞車總泵 活塞直徑12 mm = 11 to 13 mm 短煞車拉桿，無啟動開關及 ABE認證(競賽版)	黑色 金色	2100690 2100298	799,95 € 799,95 €

HC³ 離合器總泵

產品特點	顏色	產品代碼	建議售價
HC³ 離合器總泵 活塞直徑15mm = 14 to 16mm (用於DOT煞車油)	黑色 金色	2100692 2100300	799,95 € 799,95 €
HC³ 離合器總泵 活塞直徑12mm = 11 to 13 mm (用於礦物油*)	黑色 金色	2100693 2100301	799,95 € 799,95 €

* 適用於BMW及KTM的離合器啟動系統礦物油。
適用於MAGURA HYMEC專用油品。

個性化選擇
(必須單獨訂購)

- 短煞車拉桿
- 鏡架安裝夾
- 拉桿調節器
- 雙邊煞車Banjo油管接頭
- 適用於MAGURA HYMEC壓力管線轉接頭
- 油壺蓋

* 短煞車拉桿為12mm HC3的標準配備

更多零組件請參考第50-51頁。

DELIVERY INCLUDES
每組HC3煞車組合附有下列品項：

- 三段式可調整煞車槓桿比率（模擬±1mm液壓比調節）
- 油管密封接頭
- 外掛式油壺
- 標準安裝座(不含後視鏡底座)
- 預裝開關
- ABE認證
- 使用說明書

*ABE為一般性操作許可證，是根據德國法規進行的型式測試。你可以在MAGURA網站下載完整當前ABE推薦配件列表，以及其他型號。

IF YOUR MOTORCYCLE IS NOT LISTED IN OUR ABE YOU CAN SEND US DETAILS ON THE CURRENT MASTER CYLINDER USED ON YOUR MOTORCYCLE AND REQUEST A RECOMMENDATION FOR A REPLACEMENT OPTION. YOU CAN THEN ARRANGE AN APPOINTMENT WITH YOUR TECHNICAL SERVICE PARTNER AND REQUEST A SINGLE VEHICLE APPROVAL FOR THE UPGRADE PARTS.

MASTERS
QUALITY MADE
IN GERMANY

167液壓煞車及離合器總泵

167液壓煞車和離合器的總泵本體為鋁製，並且與油壺完美結合。拉桿採用鍛造且擁有安全設計，透過旋鈕可調整握距，同時保有易安裝特點。在極端越野環境下騎乘，緊湊設計減少碰撞機會，橡膠保護套保護總泵及拉柄轉點，適用於礦物油及煞車油。

型號	活塞直徑大小	液壓媒介	產品特點	產品代碼	建議售價
離合器總泵					
Clutch Master 167.2 ls	9,5	礦物油	越野車用黑色離合器總泵，123mm銀色拉桿，無裸材拉桿、離合器開關及後視鏡安裝支架	2701581	149,95 €
Clutch Master 167.1 ls	10,5	礦物油	越野車用黑色離合器總泵，123mm銀色拉桿，無分離拉桿、離合器開關及後視鏡安裝支架	2701582	149,95 €
Clutch Master 167.2 ls	9,5	DOT4/5.1	越野車用黑色離合器總泵，123mm銀色拉桿，無裸材拉桿、離合器開關及後視鏡安裝支架	2701583	149,95 €
Clutch Master 167.1 ls	10,5	DOT4/5.1	越野車用黑色離合器總泵，123mm銀色拉桿，無裸材拉桿、離合器開關及後視鏡安裝支架	2701584	149,95 €
Clutch Master 167.2 ls	9,5	礦物油	越野車用黑色離合器總泵，146mm銀色拉桿，無裸材拉桿、離合器開關及後視鏡安裝支架	2700183	210,15 €
Clutch Master 167.1 ls	10,5	礦物油	越野車用黑色離合器總泵，146mm銀色拉桿，無裸材拉桿、離合器開關及後視鏡安裝支架	2700186	210,15 €
Clutch Master 167.2 ls	9,5	DOT4/5.1	越野車用黑色離合器總泵，146mm銀色拉桿，無裸材拉桿、離合器開關及後視鏡安裝支架	2700184	210,15 €
Clutch Master 167.1 ls	10,5	DOT4/5.1	越野車用黑色離合器總泵，146mm銀色拉桿，無分離拉桿、離合器開關及後視鏡安裝支架	2700187	210,15 €
Clutch Master 167.2 ls	9,5	礦物油	街車用黑色離合器總泵，163mm銀色拉桿，無分離拉桿、離合器開關及後視鏡安裝支架	0723295	196,65 €
Clutch Master 167.1 ls	10,5	礦物油	街車用黑色離合器總泵，163mm銀色拉桿，無分離拉桿、離合器開關及後視鏡安裝支架	2700185	183,10 €
Clutch Master 167.6 ls	12	礦物油	街車用黑色離合器總泵，163mm銀色拉桿，有BMW離合器開關及BMW後視鏡安裝支架 (M10x1.5 mm)	2700482	208,10 €
煞車總泵					
Brake Master 167.51 ls	13	DOT4/5.1	越野車用黑色煞車總泵，163mm銀色拉桿，有煞車燈開關及後視鏡安裝支架	2701418	214,95 €
Brake Master 167.60 ef	9,5	DOT4/5.1	越野車用銀色煞車總泵，123mm銀色拉桿，有煞車燈開關及標準安裝架	2701419	204,95 €

SPARE PARTS AND ACCESSORIES ON PAGE 56

* 離合器開關在第52-53和61頁有更多介紹
最大行程 | 13.8 mm
槓桿比率 | 1:4
管件 | M 10x1

THE RETROFIT HYDRAULIC CLUTCH SYSTEM

HYMEC

25% EASY RIDING

選擇液壓離合器，就從HYMEC開始！長途長時間騎乘在off-road或是一般柏油路上，HYMEC液壓離合器提供你舒適騎乘享受，同時更省力25%且擁有明確的手感。使用HYMEC，讓你的騎乘生活更輕鬆悠遊。

- 強大性能
- 容易安裝
- 出色的調變
- 無須費心維護保養

HYMEC

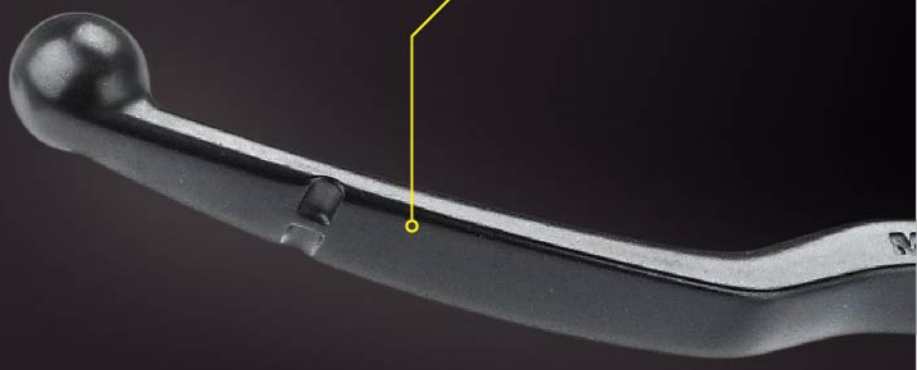

HYMEC提供使用者輕鬆、穩定的按壓操作，無需更換油管就能確保離合器每次都是平穩完美。HYMEC顯著改善了車輛性能，讓使用者能夠感受到離合器釋放和啟動的位置。該產品已經開發多年，並在越野摩托車運動最嚴苛條件下進行測試。HYMEC現已被世界冠軍車手廣泛使用，同樣提供給熱愛騎乘的車友們同樣益處，是車友們升級的最佳選擇。

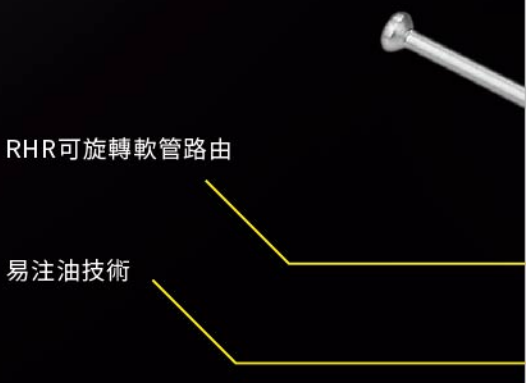

HYMEC OFF-ROAD: 售價從289.95€起
HYMEC ON-ROAD: 售價從332.95€起

可至MAGURA下載完整目前ABE推薦的配件列表及型號。

MAGURA HYMEC - 易於安裝的液壓離合器，該系統擁有輕量化易操作的特點，完全增進使用者對離合器的控制。

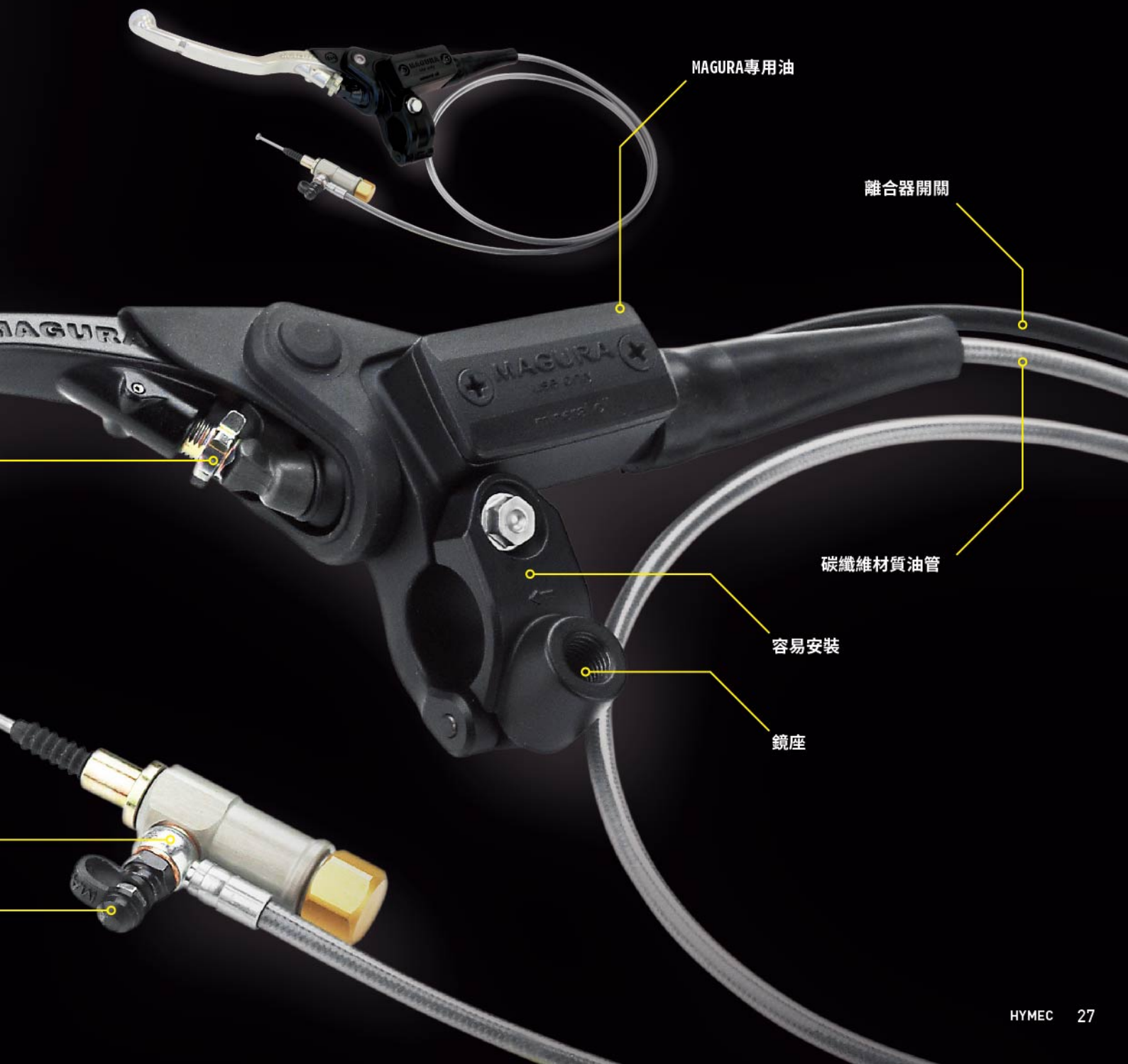

適用於HYMEC離合器分泵附件

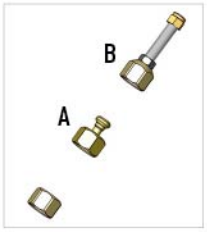

HYMEC離合器分泵接頭組：
包含standard、rearmount和rearmount vario cap三種選項。

產品代碼 **2100018**
建議售價 **29,95€**

接頭轉接組
如果離合器有個大的連接頭，建議須搭配接頭用於HYMEC分泵的活動桿末端。

產品代碼
2701674
Contains both an 11 and 14 mm attachment nipple adapter
建議售價 **11,95 €**

A. REARMOUNT:
如果你的分泵接頭位置與第52頁圖28列出相符，可能需要REARMOUNT cap。

B. REARMOUNT VARIO:
該套件可把HYMEC分泵油缸從STANDARD轉為REARMOUNT VARIO選件。VARIO允許調整及延長至55-77mm，並且可與第29頁中列出的分泵一起使用。

組裝套件：
如果HYMEC從分泵位置在離合器蓋下方，需要一起使用套筒與O形圈。

產品代碼 **2701697**
建議售價 **26,95 €**

更換HYMEC離合器分泵

如果您已經有HYMEC離合器系統，想要更換分泵但卻不知道該換哪個，透過下列介紹，以便你更容易選擇。
先把分泵從摩托車上拆下來，再來按壓總泵，直到分泵的活動桿完全縮回，依照第29頁的方式測量長度（圖案採1：1），就能找到你所需要分泵長度。

請注意，你測量的長度不是活動長度，作動桿的活動長度會比撤回長度還要長16mm。若是測量的長度介於兩個型號之間，建議你訂購較長的型號，透過墊片即能相容於愛車上。

特規HYMEC離合器分泵

適用車款如下：

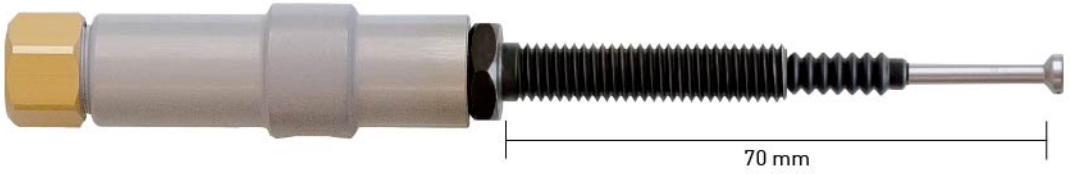

BMW F 800
→ F 700 GS
→ F 800 GS
→ F 800 R
→ F 800 S
→ F 800 ST
→ F 800 GT
→ F 650 GS (2-Cylinder)
→ HUSQVARNA NUDA

作動長度57-78 mm

產品代碼 2100022
建議售價 119,65 €

適用車款：

HARLEY SPORTSTER AB 1996
組裝用的墊片，在安裝成功後要拿下。

產品代碼 0722160
建議售價 123,60 €

適用車款：

BUELL XB-MODELLE 2002 – 2010
組裝用的墊片，在安裝成功後要拿下。

產品代碼 0120624
建議售價 119,65 €

EXAMPLE

STANDARD
更換HYMEC分泵從動油缸 - 測量分泵 - 啟動主缸直到拉桿完全撤回。

		退出長度	作動長度
A		16 mm	31–33 mm **產品代碼 2100308** **建議售價 113,45** €
B		24 mm	39–41 mm **產品代碼 0120649** **建議售價 113,45** €
C		31 mm	46–48 mm **產品代碼 0120648** **建議售價 113,45** €
D		35 mm	51–53 mm **產品代碼 0120655** **建議售價 113,45**€
E		41 mm	56–58 mm **產品代碼 0120652** **建議售價 113,45** €
F		45 mm	60–62 mm **產品代碼 0120651** **建議售價 113,45** €
G		50 mm	65–67 mm **產品代碼 2100003** **建議售價 113,45** €
H	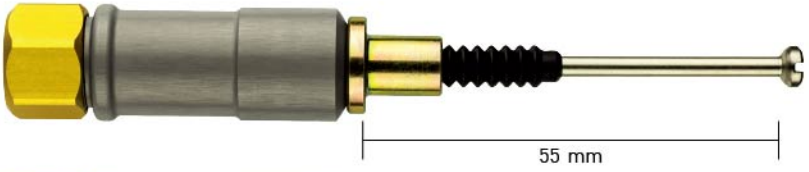	55 mm	70–72 mm **產品代碼 0120653** **建議售價 113,45** €
J	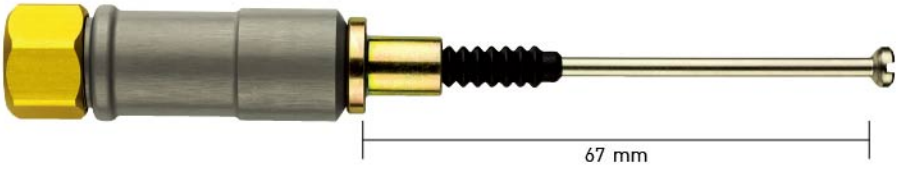	67 mm	82–84 mm **產品代碼 0120659** **建議售價 113,45** €
K		90 mm	105–107 mm **產品代碼 0120657** **建議售價 113,45** €

BUILD YOUR OWN HYMEC HYDRAULIC CLUTCH!

手太小、覺得按壓離合器像握力器，此外需要精準的離合器作動，上述的這些困難，HYMEC一次為你解決！
透過下列的方式，你也可以選擇是否有適合的HYMEC離合器。

MAGURA HYMEC系統主要提供你直接且恆定的按壓點，透過液壓方式讓你輕鬆操作，在媒體及各大論壇中，能看到大家對此優點讚許眾多。

該如何選項我要的HYMEC系統呢？

1.總泵 + 2.分泵 + 3.油管、配件、油品 + 4.特殊配件

1. MAGURA在總泵提供三個不同選項

由於分泵使用礦物油，總泵必須選擇礦物油，且不能與DOT油一同混用，車友們在選擇前必須確認。

HC¹ SLANTED RADIAL MASTER
產品代碼 2100455
最大分泵行程： 10 -13 mm*
詳情速翻至第16頁。

HC¹ – Reservoir, switch and banjo bolt included

HC1 相關配件請翻閱第48、49頁。

HC³ FULLY RADIAL MASTER
產品代碼 2100301
最大分泵行程： 8 -13 mm*
詳情速翻至第20頁。

HC³ - Reservoir, switch and banjo bolt included

HC1 相關配件請翻閱第50、51頁。

167 AXIAL MASTER
Ø 9,5 Street (Light operation)
產品代碼 0723295
最大分泵行程： 8-10 mm*
Ø 10,5 Street (Sports clutch)
產品代碼 2700185
最大分泵行程： 10-12 mm*
詳情速翻至第22頁。
167 Street Master – switch, mirror clamp and black street lever included

167 相關配件請翻閱第56頁。

2. 油管及相關配件

	描述	產品代碼	HC¹	HC³	167
A	油管接頭	2700499	x	x	–
B	可裁剪油管2500 mm	0722679	x	x	x
B	碳纖維油管1045 mm長	0722138	x	x	x
B	碳纖維油管1120 mm長	0722137	x	x	x
C	分泵Banjo螺絲	0722136	x	x	x
D	HYMEC灌油組	0722152	x	x	x

A

B

C

D

* 最大分泵行程是指拉柄調整至最大握距。

3．分泵

為確定摩托車的正確分泵，你可以拆下分泵並與紙本上的圖示對比，找尋適合你的分泵，分泵建議可請你信賴的車行協助拆下。

分泵附件基本上有兩種形式：
1. STANDARD cable fitting：請見下圖STANDARD
2.REARMOUNT VARIO – 請見下圖REARMOUNT VARIO
REARMOUNT　VARIO接頭可以使用後防鬆螺母進行調整，以便正確安裝。

STANDARD template 1

REARMOUNT VARIO template 2

STANDARD

小心的分泵取下，並把作動桿推到最底，方便測量你的作動長度。

測量出來的數字與第28-29頁比對，方便選擇正確的分泵。建議可選擇較長作動距離的分泵，再透過墊圈等其他方式安裝，若選擇過短的分泵，將有可能無法正常作動。

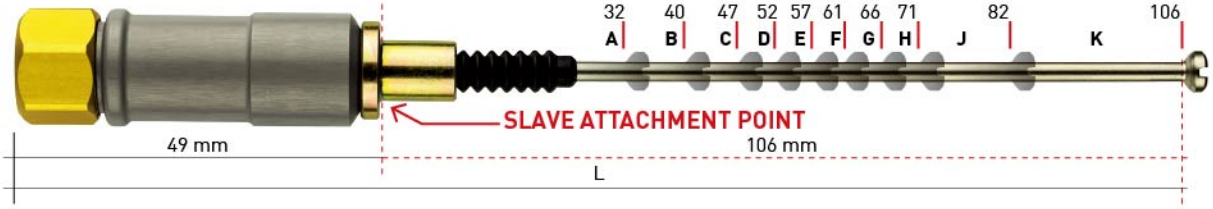

REARMOUNT VARIO

小心的分泵取下，並把作動桿推到最底，方便測量你的作動長度。

測量出來的數字與第28-29頁比對，方便選擇正確的分泵。別忘了還需要**產品代碼2100018的REARMOUNT　VARIO**套件協助安裝，讓你在使用時有足夠的調節性。

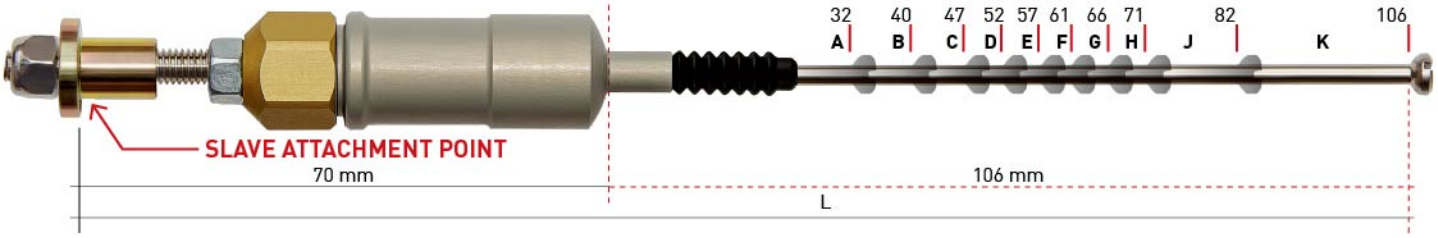

可能的分泵偏差

一些摩托車型號需要大的螺紋接頭，以便連接到離合器啟動臂。

產品代碼
2701674
Set with 1x 11 mm and 1x 14 mm

建議售價 11,95 €

一些型號被安裝在引擎機殼下方，需要特殊的支架。

產品代碼
2701697
套件內容如左圖所示
Includes
Sleeve 15 mm,
Sleeve 12 mm, Spacer,
disc and O-Ring
建議售價 26,95 €

BEFORE INSTALLING YOUR NEW HYMEC PLEASE DOWNLOAD THE CURRENT HYMEC-MANUAL FROM OUR WEBSITE! HYMEC DOES NOT AFFECT YOUR VEHICLE REGISTRATION.
安裝新的HYMEC之前，可參考建議表。

自1923年BMW開始發展機車
，MAGURA就與BMW展開合作
，雙作合作情誼至今延續
不斷，接近百年...

PERFOR-MANCE PARTS

FOR BMW

MAGURA在機車領域發展擁有超過90年的經驗，車友想要升級愛車，MAGURA讓你一次到位。

© Scott

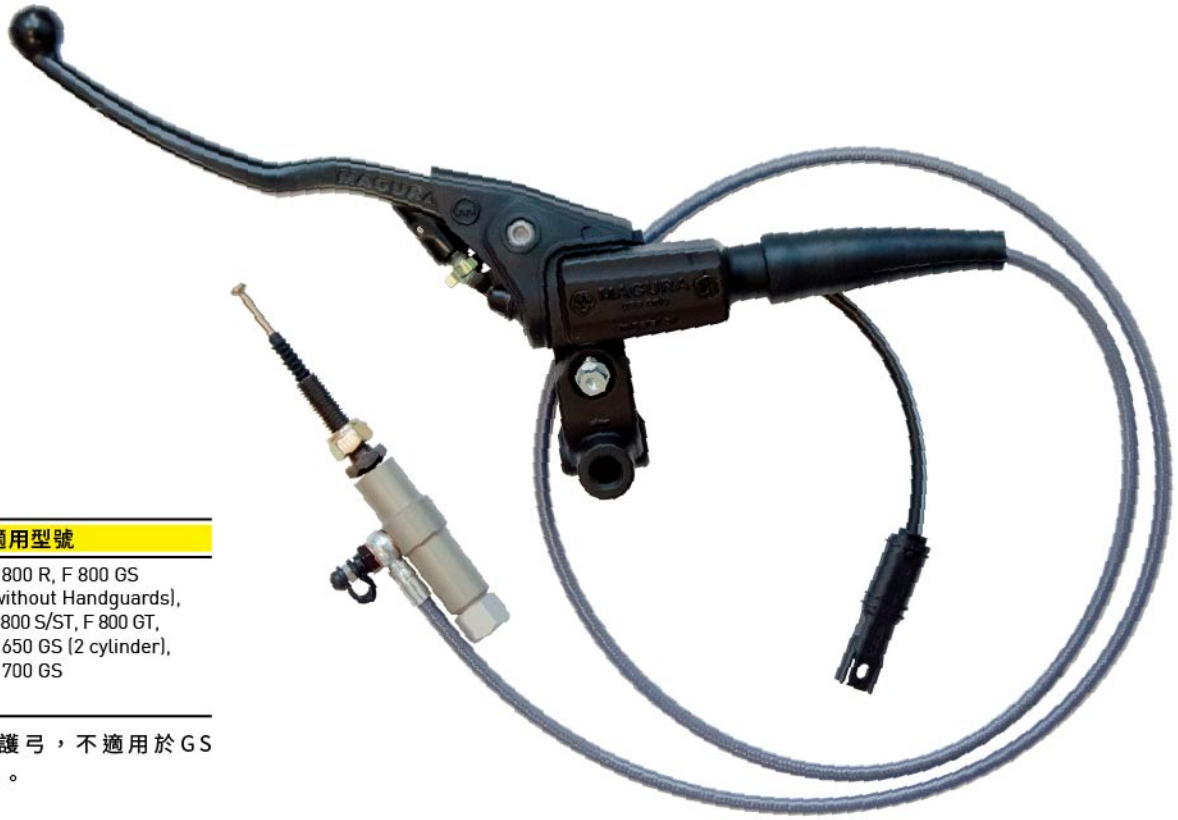

HYMEC FOR F800

產品代碼	適用型號
2100021 請注意，產品代碼2100021適用於2006-2015年車種，不適用於2016-2017年車種。適用於2016-2017年車種的產品，請另行洽詢瑪古拉亞洲（MAGURA ASIA）。	F 800 R, F 800 GS (without Handguards), F 800 S/ST, F 800 GT, F 650 GS (2 cylinder), F 700 GS

適用於BMW模組的護弓，不適用於GS Advanture的塑料護弓。

符合德國ABE規範

產品代碼 2100017

產品代碼 2100016

適用BMW摩托車的拉桿

自從1923年開始，MAGURA的拉桿不斷帶領摩托車進化，在人體工程學、材料品質及表面處理都是一流頂尖，這些拉桿經過德國TÜV測試及認可，符合並且超過最高標準，MAGURA為你的愛車提供最好的拉桿。

型號		年份	型號代碼	離合器拉桿	煞車拉桿	建議售價
650/700	F 650 GS	2007 – 2012	K72	Not available	**2100016**	37,45 €
	F 700 GS	2013 – 2015	K72	Not available	**2100016**	37,45 €
800	F 800 GS/Adv	2007 – 2017	K72	Not available	**2100016**	37,45 €
	F 800 GT	2012 – 2017	K71	Not available	**2100016**	37,45 €
	F 800 R	2007 – 2016	K73	Not available	**2100016**	37,45 €
	F 800 S/ST	2007 – 2010	K71	Not available	**2100016**	37,45 €
1200	R 1200 GS/Adv	2003 – 2013	K25	**2100017**	**2100016**	je 37,45 €
	R 1200 R	2006 – 2014	K27	**2100017**	**2100016**	je 37,45 €
	R 1200 S	2005 – 2009	K29	**2100017**	**2100016**	je 37,45 €
	R 1200 ST	2004 – 2008	K28	**2100017**	**2100016**	je 37,45 €
	HP2 Enduro	2005 – 2007	K25HP	**2100017**	**2100016**	je 37,45 €
	HP2 Megamoto	2007 – 2010	K25/03	**2100017**	**2100016**	je 37,45 €
	HP2 Sport*	2007 – 2010	K29HP	**0722112**	**0722202**	je 34,30 €
	K 1200 S	2005 – 2009	K40	**2100017**	**2100016**	je 37,45 €
	K 1200 R	2005 – 2009	K43	**2100017**	**2100016**	je 37,45 €
	K 1200 R Sport	2005 – 2009	K43	**2100017**	**2100016**	je 37,45 €
	K 1200 GT	2005 – 2009	K44	**2100017**	**2100016**	je 37,45 €
1300	K 1300 S	2009 – 2015	K40	**2100017**	**2100016**	je 37,45 €
	K 1300 R	2009 – 2013	K43	**2100017**	**2100016**	je 37,45 €
	K 1300 GT	2009 – 2012	K44	**2100017**	**2100016**	je 37,45 €

*此型號拉桿，請見第55頁的195 Radial Master Cylinder。

型號	年份
K1	1988 – 1993
K 1100 RS	1991 – 1996
K 1100 LT	1991 – 1998
R 850 R	1994 – 2001
R 850 GS	1998 – 2000
R 1100 RS	1993 – 2001
R 1100 GS	1994 – 1999
R 1100 R	1994 – 1999
R 1100 RT	1995 – 2001

產品代碼 2701122
建議售價 54,95 €

KIT 288 維修包（20mm）
KIT 288 維修包適用於所有20mm總泵，包括經典運動型摩托車K1，另外也適用於首批推出的4V引擎 1100CC的Boxer，該套件包括修理288型總泵所需的全部工具，訂購前請確保總泵內部沒有劃傷或磨損。

經SIMON PAVEY, TOMM WOLF及BMW 越野摩托車專家認可

⚠ 符合德國ABE規範

適用車種型號
- R 1200 GS LC
- R 1200 GS LC Adventure
- R 1200 R LC
- R 1200 RT LC
- R 1200 RS
- R nineT

不適用於Pure, Racer, Scrambler 或 Urban G/S型號上

升級你的BMW，從MAGURA開始...
優越性能零件
全新BMW R系列車種已是Adventure, Touring 及Urban類別的基準，如何改善你的摩托車？使用MAGURA優越性能零件即可輕鬆實現！MAGURA投入摩托車領域超過90年，為你的BMW摩托車準備了升級套件，其中包含兩種選擇。

經過時間考驗的MAGURA Performance Parts，為你的摩托車增添價值。可以根據自身需求單獨訂購或安裝。產品擁有質輕量美的特點，同時包含MAGURA超過90年的摩托車技術和對完美的熱情。

產品代碼 2100546
建議售價 299,95 €

可折式拉桿套件組 | 採高品質鋁合金加工而成，拉桿擁有可折疊功能，並且可調整握距，完全通過ABE測試及認證。

產品代碼 2100547
建議售價 199,95 €

CNC油箱蓋套件 | 採用高品質鋁材打磨而成，可為你的BMW增添吸睛色彩。

MAGURA
HANDLEBARS

X-LINE

4 MM
THE SPECIAL ONE

• 輕量化
• 符合人體工學設計
• 強大性能
• 減車騎乘者疲勞

X-LINE
HANDLEBARS

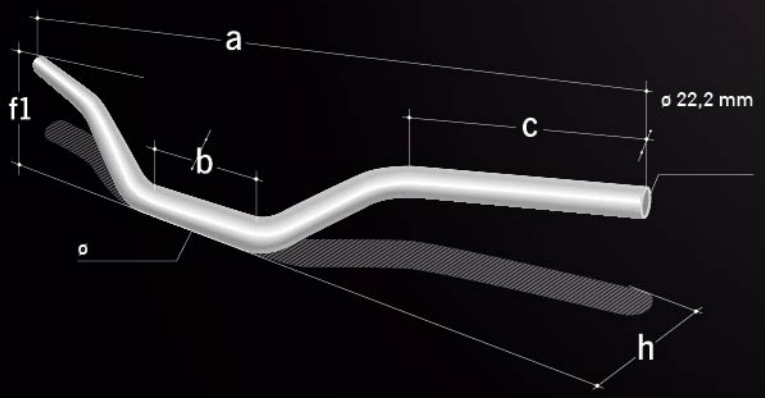

型號	顏色	尺寸						產品代碼	建議售價
		a	b	c	f1	h	Ø		
AX2 Big-Enduro Handlebar	銀色	827	134	230	206	100	28,6	0723198	146,15 €
MX2 Motocross, Supermoto	銀色	808	135	189	119	77	28,6	0721245	119,65 €
CX »Street«	銀色	805	135	200	117	76	28,6	0723050	119,65 €
EX Enduro	銀色	795	135	186	120	87	28,6	0721053	119,65 €
SX Supercross, Supermoto, Motocross	銀色	808	135	189	120	63	28,6	0721055	119,65 €
TX Touring	黑色	797	139	217	138	97	28,6	0723248	121,70 €
FX Streetfighter	黑色	750	137	210	98	107	28,6	0723247	121,70 €
SX »Street«	黑色	808	135	189	120	63	28,6	0723221	119,65 €
CPX – Chris Pfeiffer Edition	黑色	797	131	231	113	76	28,6	0723283	121,70 €
RBX – Rok Bagoros Edition*	黑色	792	116	231	112	74	26	2701776	129,95 €

* 把手固定套件直徑為26mm，僅適用把手固定套件直徑26mm的KTM Duke系列車種。

來自MAGURA的BULGED ALLOY 把手，擁有輕盈、穩定減少車手疲勞的特點，！超音波球拋光製程處理讓外觀更吸睛、具光澤，同時延長使用壽命。
MAGURA 高品質把手通過TÜV認證。
專利: US 5,950,497

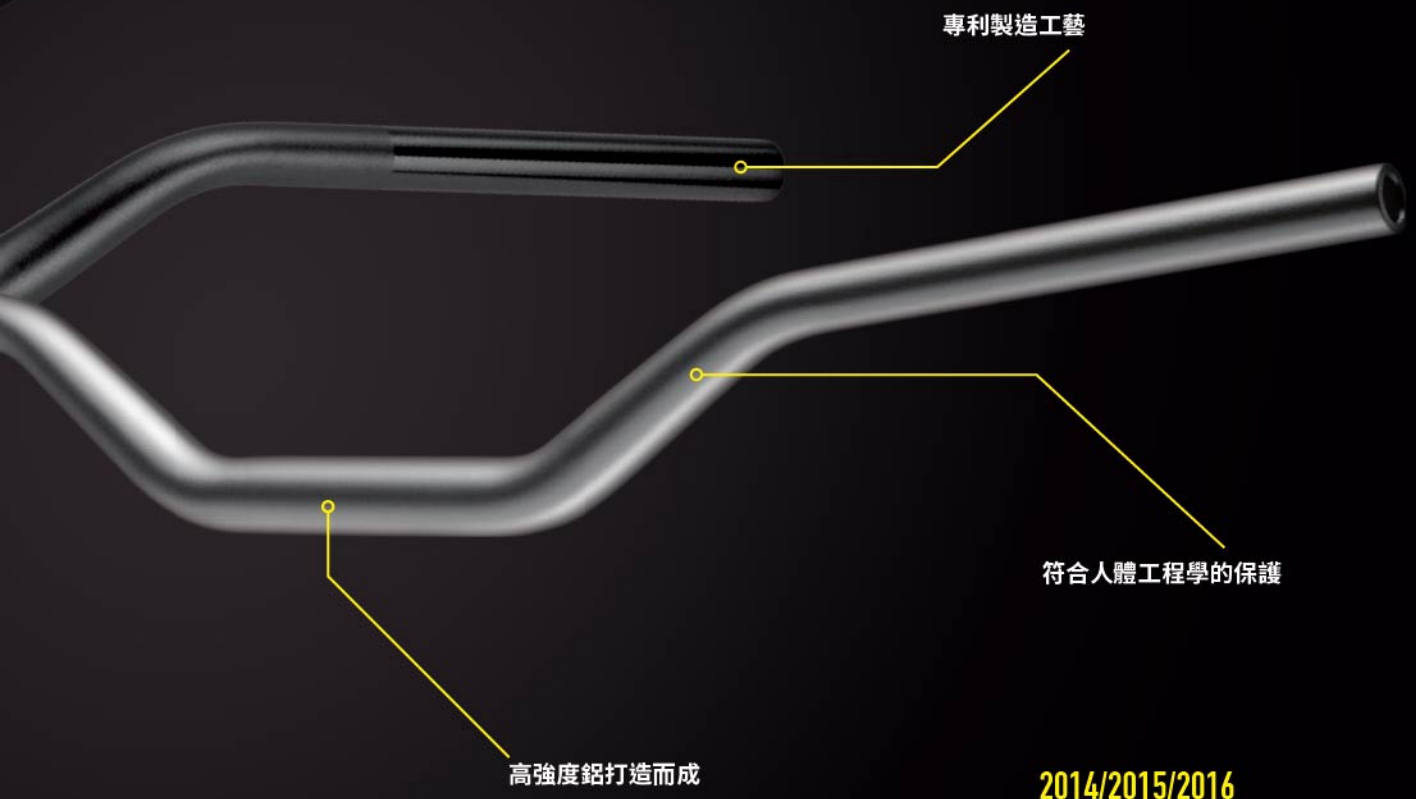

2014/2015/2016
TEAM HRC DAKAR
技術合作夥伴及把手供應商

相關配件

X-Line把手前避震固定座套件。
螺釘M 10 x 70，帶襯套

OFF-ROAD

產品代碼
0720474
建議售價 55,64 €

MAGURA
黑色把手護墊

OFF-ROAD

產品代碼
0720488
建議售價 55,64 €

X-Line把手固定座套件(單件式固定座)。適用HONDA、YAMAHA、SUZUKI等品牌車種。
孔距32-36 mm。允許28.6 mm錐形把手裝到標準的22 mm夾具中。

OFF-ROAD

產品代碼
0723058
建議售價 27,05 €

X-Line “street”把手固定座套件(合併型固定座)，黑色。螺絲M 10 x 70，帶襯套。

ON-ROAD

產品代碼
0723270
建議售價 109,25 €

X-Line “street”把手固定座套件(單件固定座)，黑色。適用22mm的夾具轉接板，範圍為32-36 mm。允許將28.6 mm錐形把手裝配到標準22 mm夾具中。

ON-ROAD

產品代碼
0723271
建議售價 121,70 €

經典
摩托車零件

CLASSICS

90 YEARS OF TRADITION

73 SPORT BRAKE LEVER

用於機械煞車（鼓式煞車）的運動型煞車。擁有輕量化及鍛造合金外觀，鎖固夾具為黑色，在尾端採用具濃厚歐風的球型設計。160 mm長，孔徑Ø8.2mm用於安裝後視鏡。

型號	描述 / 應用	配件	產品代碼	建議售價
B-lever 73.2	螺牙規格1/4”煞車燈開關(0128496)	筒型接頭、焊接接頭、調節螺絲與保護帽	**0116933**	48,45 €

技術數據：拉線20 mm | 螺紋M7用於調節螺釘

73.202 SPORT BRAKE LEVER DUAL PULL

用於機械煞車（雙鼓式煞車）的運動型煞車。重量輕的鍛造黑色剖分式鱸魚夾和拋光球頭桿，160 mm長，Ø8.2mm孔，用於後視鏡。

型號	描述 / 應用	配件	產品代碼	建議售價
B-lever 73.202	可應用於鼓煞煞車上	接頭	**0116934**	99,95 €

技術數據：拉線20 mm | 螺紋M7用於調節螺釘

74 SPORT CLUTCH LEVER

運動型離合器，鍛造合金打造加上160mm長的球型拉桿，後視鏡座孔徑為Ø8.2mm。

型號	描述 / 應用	配件	產品代碼	建議售價
C-lever4.1	可適用於HUSQVARNA, KTM, MAICO等車型上	接頭、調節螺絲及保護帽	**0116940**	48,45 €

技術數據：拉線20 mm | 螺紋M7用於調節螺釘

PROTECTION CAP SET

拉桿保護套件，可使用在73 Sport brake lever and 74 Sport clutch lever上。

MODEL	DESCRIPTION/APPLICATION	ORDER CODE	RRP
Protection cap set 73/516 ksz	拉桿保護套件	**0735083**	11,90 €

101 CLUTCH LEVER
帶夾器的離合器拉桿，可調螺絲屬寸為M6。

型號	描述 / 應用	配件	產品代碼	建議售價
C-lever 101.2.9	黑色增強纖維拉桿	調整螺絲、套筒及接頭	**0117380**	23,95 €
C-lever 101.4.8	拋光鋁合金制拉桿帶有止動槽	套筒及接頭	**0117421**	30,45 €
C-lever 101.7.9	黑色增強纖維拉桿帶拉回彈簧	套筒及接頭	**0117496**	23,95 €
C-lever 101.8.9	黑色增強纖維拉桿帶拉回彈簧	調整螺絲; 套筒及接頭	**0117514**	26,95 €

技術數據：拉線，18 mm，球型拉桿長度125mm、Ø 18 mm

108 BRAKE LEVER
右手煞車孔徑Ø 22 mm，搭配鋁合金拉桿或增強纖維拉桿。

型號	描述 / 應用	產品代碼	建議售價
B-lever 108.4.9	黑色增強纖維拉桿、煞車燈開關、彈簧與直撐孔	**0119570**	26,95 €

技術數據：拉線，18 mm

DECOMPRESSION LEVER
減壓拉桿，孔徑Ø 22 mm、支撐孔大小Ø 6.7 mm、夾緊螺絲。

型號	描述 / 應用	產品代碼	建議售價
Lever 12	減壓拉桿，孔徑Ø 22 mm、支撐孔大小Ø 6.7 mm、夾緊螺絲。	**0111370**	22,80 €

技術數據：拉線，16 mm

225 HYDRAULIC BRAKE AND CLUTCH LEVER
Features and benefits
液壓煞車及離合器，拋光合金拉桿、煞車燈開關Ø 8.1 mm或M8後視鏡安裝孔，塑膠油蓋，詳見第61頁。

型號	活塞孔徑大小	描述 / 應用	產品代碼	建議售價
煞車				
B-lever 225.2	13	拋光拉桿，後視鏡安裝孔Ø 8.1 mm	**0122000**	123,95 €
B-lever 225.4	16	拋光拉桿，後視鏡安裝孔Ø 8.1 mm	**0122020**	123,95 €
離合器				
C-lever 225.52	13	拋光拉桿，後視鏡安裝孔Ø 8.1 mm	**0122110**	123,95 €
C-lever 225.54	16	拋光拉桿，後視鏡安裝孔Ø 8.1 mm	**0122130**	123,95 €

技術數據：行程，12 mm

THROTTLE TWIST GRIP WITH MECHANICAL BRAKE 233
機械式油門，可連接外部線路，拋光合金拉桿

型號	描述 / 應用	配件	產品代碼	建議售價
Throttle twist grip 233.2.8	黑色本體、拋光合金拉桿，適用於Batavus, Hercules, Kreidler, Puch 與Zündapp型號	套筒、接頭	**2100541**	46,95 €

技術數據：拉線，12 mm

273 THROTTLE TWIST GRIP WITH MECHANIC BRAKE
Straight pulleye throttle twist grip with brake lever blade,

型號	描述 / 應用	配件	產品代碼	建議售價
Throttle twist grip 273.6.8	Black housing with thread for brake light switch,	Barrel, nipple	**0123953**	72,45 €
Throttle twist grip 273.6.8	As above, but without accessories	–	**0123954**	68,95 €

Technical data: Cable pull | throttle 21 mm at a rotation of 104°, brake 18 mm

307 THROTTLE TWIST GRIP
Outer pulley throttle twist grip, single cable pull, straight cable

型號	描述 / 應用	配件	產品代碼	建議售價
Throttle twist grip 307.1	For general using	Solder nipple, grub screw, cable	**0125600** B	91,95 €

Technical data: Total stroke | 46 mm at a rotation of 115° for handlebars Ø 22 mm and 7/8”

309 THROTTLE TWIST GRIP
摩托車用油門，本體外殼採增強纖維製作，並有保護套。

型號	描述 / 應用	配件	產品代碼	建議售價
Throttle twist grip 309.1	適用於SIMSON、SACHS、KTM、ZÜNDAPP車種上	螺帽、保護套等	**0126003**	39,95 €

技術數據：總行程，油門旋轉213度時總長50 mm

314 THROTTLE TWIST GRIP

越野摩托車油門，採用單根電線穿過滾輪便於拉動。採用黑色增強碳纖維外殼，專業橡膠手柄，電線更換無需拆卸外殼，快速又簡便 可以更改為enduro設置。

型號	描述 / 應用	配件	產品代碼	建議售價
Throttle twist grip set 314/029	In Motocross setting, with matching left grip	接頭、橡膠保護蓋	**0730218**	56,00 €
Throttle twist 314	In Motocross setting without matching left grip	接頭、橡膠保護蓋	**0126386**	47,95 €

技術數據：總行程，油門旋轉103°/91°度時48 mm

317 ELECTRIC THROTTLE TWIST GRIP

外殼由增強纖維製成，可用於直徑22 mm的管線。線路總長150mm，最大載流量1W，電阻器和電位器的控制範圍見下文。連接電線外徑Ø6mm，電線最多3個。

型號	描述 / 應用	產品代碼	建議售價
Throttle twist grip/ Poti 317.2	5 kOhm電位器，線長800 mm	**0026471**	65,50 €
Throttle twist grip/ Poti 317.4	5 kOhm電位器，線長800 mm	**2101014**	65,50 €
Throttle twist grip/ Poti317.9	5 kOhm電位器，線長225 mm帶Molex插頭，用於MuZ-Scooter “Charly”	**2101015**	65,50 €

技術數據：油門旋轉角度75°

700 MASTER BRAKE CYLINDER

後煞總泵，無油壺，可連接外部煞車油。

型號	活塞孔徑大小	描述 / 應用	產品代碼	建議售價
Master brake cylinder 700.33	16	鍍鉻外殼，EML、KTM	**0131411**	140,45 €

技術數據：行程，12mm

SPARE PARTS AND ACCESSORIES

SPARE PARTS

100% PERFORMANCE

- 100% 優越性能
- 100% 精準裝配
- 100% 靈活
- 100% MAGURA-品質

HC[1] 離合器

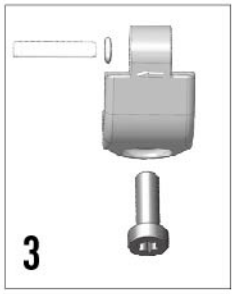

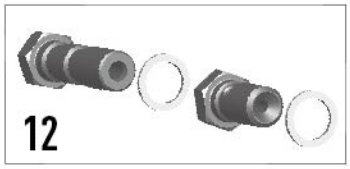

Details on page 51

位置	產品特點及描述	產品代號	建議售價
1	離合器拉桿，長度180mm	**2701156**	34,30 €
2	12mm 活塞套件，適用於礦物油	**0723234**	33,30 €
	13mm 活塞套件，適用於礦物油	**0722110**	33,30 €
	12mm 活塞套件，適用於DOT油	**0722211**	33,30 €
	13mm 活塞套件，適用於DOT油	**0722210**	33,30 €
	16mm 活塞套件，適用於DOT油	**0722209**	33,30 €
3	安裝基座	**2701161**	12,45 €
4	鏡座 M10X 1.25	**2701162**	22,30 €
5	排氣閥M5 x 0,8	**0722214**	12,45 €
6	啟動安全開關	**2701168**	31,20 €
7	9ml 礦物油用離合器油壺(flange mount)與HYMEC兼容	**2700787**	36,50 €
8	9ml 礦物油用離合器油壺(remote mount)	**2700492**	41,20 €
9	9ml DOT油用離合器油壺(remote mount)	**2700491**	41,20 €
10	油管接頭 接頭可與Banjo環連接，無須新的煞車或離合器管路 適合應用於煞車及離合器 適用於MAGURA HYMEC	**2700499**	36,05 €
11	DOT油用O型環套筒	**2701678**	12,95 €
	礦物油用O型環套筒	**2701677**	12,95 €
12	Banjo螺栓M10 x 1	**0721786**	10,80 €
	雙空心螺釘M10 x 1，含密封圈	**0721789**	10,80 €

維修保養

為讓你的HC產品發揮良好性能，MAGURA建議你每騎乘100,000km或是十年，到MAGURA認證的服務合作夥伴進行保養。

HC[1] 煞車

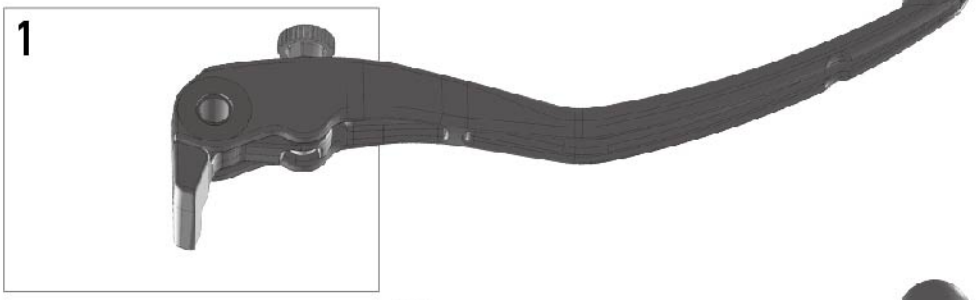

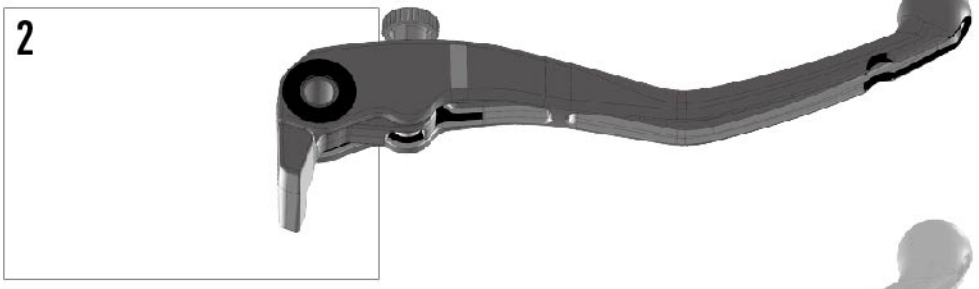

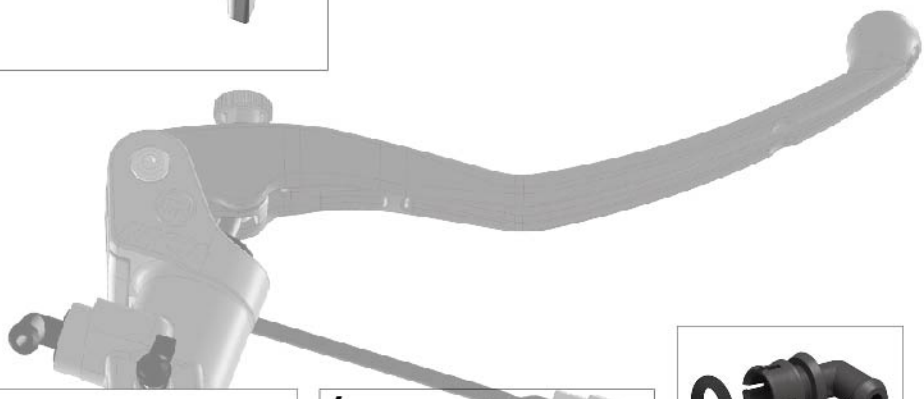

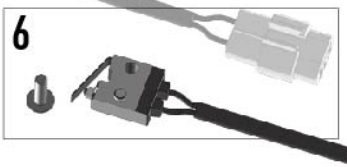

Details on page 51

位置	產品特點及描述	產品代號	建議售價
1	長煞車拉桿，長度180 mm	2701157	34,30 €
2	短煞車拉桿，長度155 mm	2701158	34,30 €
3	安裝基座	2701161	12,45 €
4	鏡座 M10 x 1.25	2701162	22,30 €
5	排氣閥M5 x 0.8	0722214	12,45 €
6	煞車燈開關	0722213	30,70 €
7	16ml煞車油壺(flange mount)，適用於單鉗煞車系統	2700786	36,50 €
8	36ml煞車油壺(remote mount)，適用於雙鉗煞車系統	2700488	41,20 €
9	9ml煞車油壺(remote mount)，適用於單鉗煞車系統	2700490	41,20 €
10	油管接頭 接頭可與Banjo環連接，無須新的煞車或離合器管路 適合應用於煞車及離合器 適用於MAGURA HYMEC	2700499	36,05 €
11	DOT油用O型環套筒	2701678	12,95 €
12	Banjo連接頭 M10 X 1 雙Banjo連接頭 M10 X 1 包含墊圈	0721786 0721789	10,80 € 10,80 €

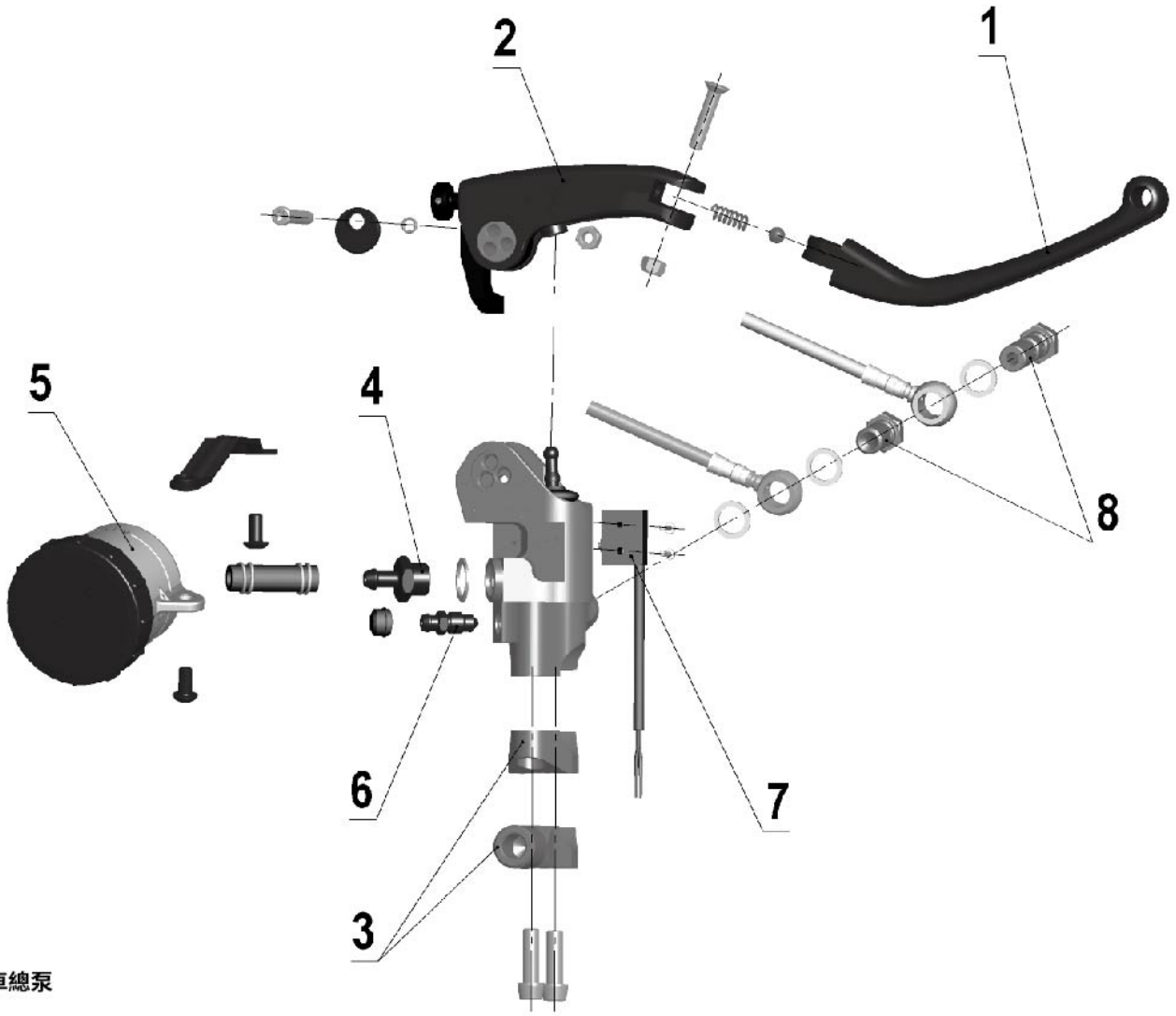

HC3 煞車總泵

HC3 離合器總泵

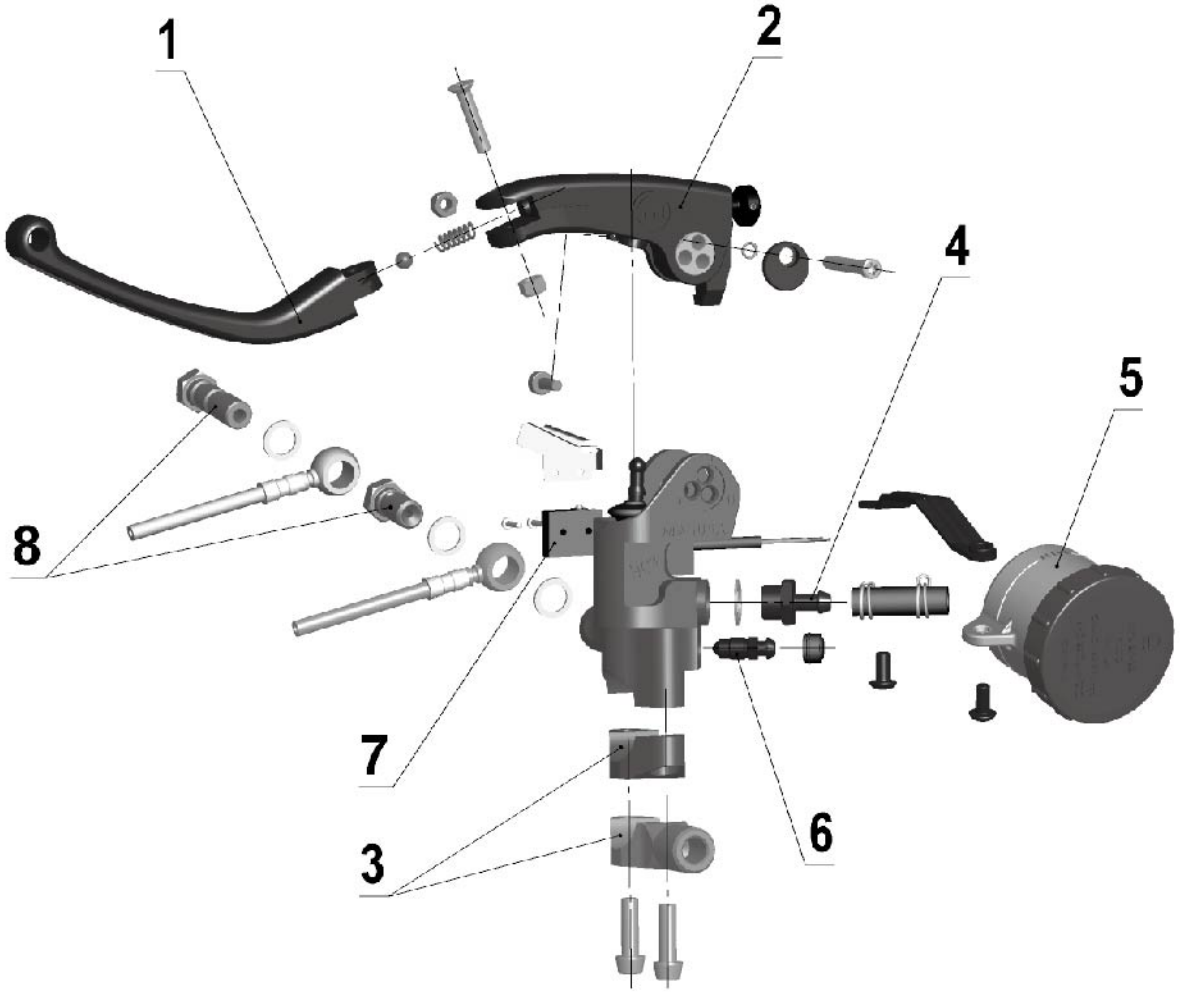

維修保養

為讓你的HC產品發揮良好性能，MAGURA建議你每騎乘100,000km或是十年，到MAGURA認證的服務合作夥伴進行保養。

9

10

Adapter supplied without Pressure Line
or Banjo Connector

5

36 ml

9 ml

HC³ | 可選配件

位置	產品特點及描述	產品代號	建議售價
1	長折疊式拉桿，長度193mm 短折疊式拉桿，長度165mm 包括固定螺栓、螺母、彈簧及球型尾端	2700493 2700494	128,75 €
2	拉桿底座 – 煞車 拉桿底座 – 離合器 包括握距調節、支架、活塞直徑調整旋鈕、波紋管和鈦合金拉桿固定螺栓、帶自鎖螺母和O形環	2700496 2700495	206,00 € 206,00 €
3	安裝座 鏡座 金色鏡座 M10 x 1.25 黑色鏡座 M10 x 1.25 包括2個鈦螺絲	2700484 2701393 2700485 2701392	77,25 € 77,25 € 97,85 € 97,85 €
4	油壺連接器 油壺連接器包括墊圈	2700486	20,50 €
5	36ml HC煞車油壺 9ml HC煞車油壺 9ml HC離合器油壺，用於DOT油 9ml HC離合器油壺，用於礦物油 同時適用HC1, HC³ 及Radial 195。 包括軟管、安全軟管夾（x2）、固定支架及螺栓	2700488 2700490 2700491 2700492	41,20 € 41,20 € 41,20 € 41,20 €
6	排氣閥 包括防塵罩	0720527	8,30 €
7	煞車開關組 離合器開關組 包括固定螺絲	0722213 2700487	30,70 € 41,20 €
8	Banjo連接頭 M10 X 1 雙Banjo連接頭 M10 X 1 包含墊圈	0721786 0721789	10,80 € 10,80 €
9	煞車調整鈕 專為競賽設計使用	2700497	87,55 €
10	油管接頭 接頭可與Banjo環連接，無須新的煞車或離合器管路 適合應用於煞車及離合器 適用於MAGURA HYMEC	2700499	36,05 €

167 HYMEC 離合器總泵

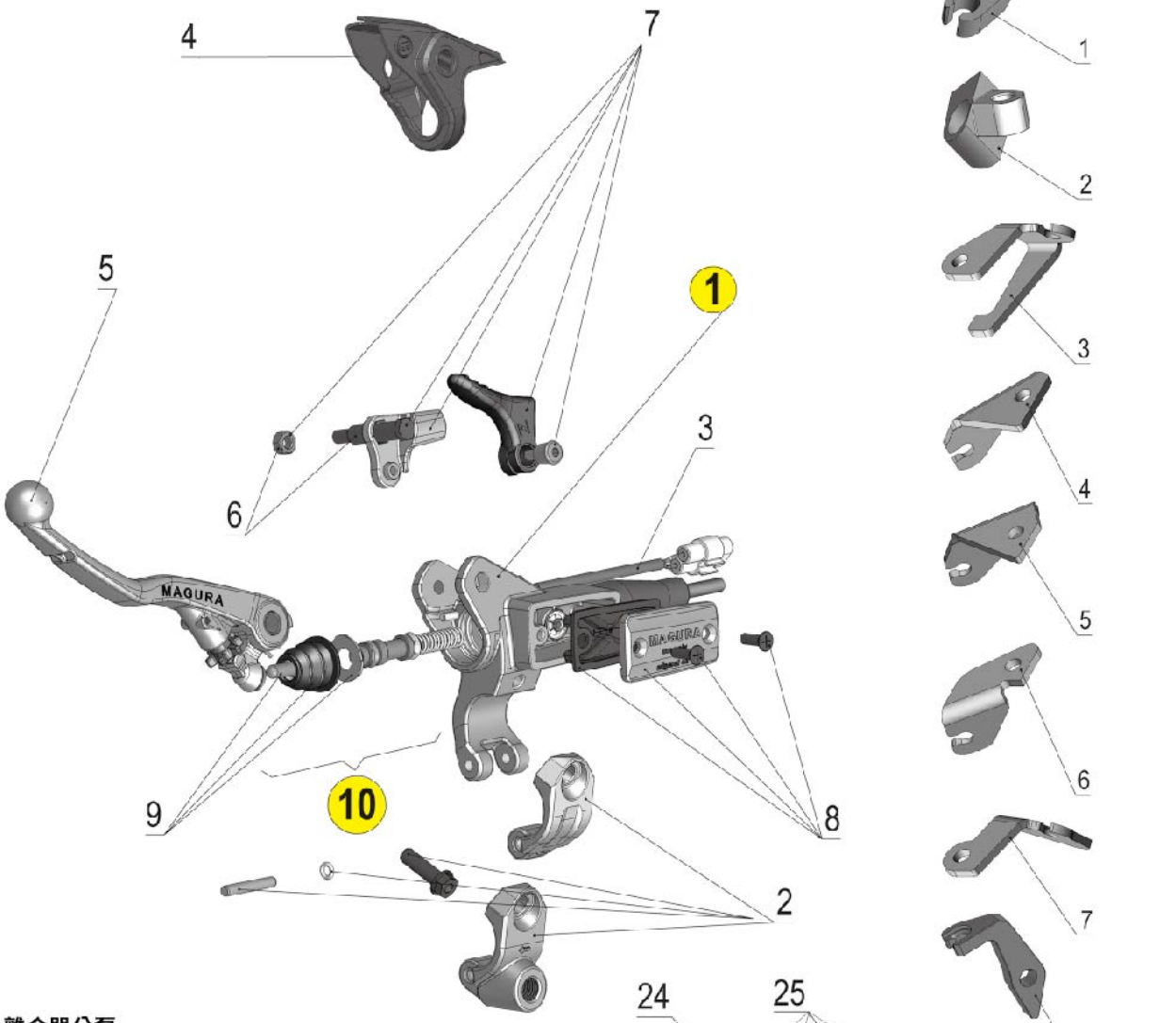

167 HYMEC 離合器分泵

分泵密封套件
不做為備品提供!

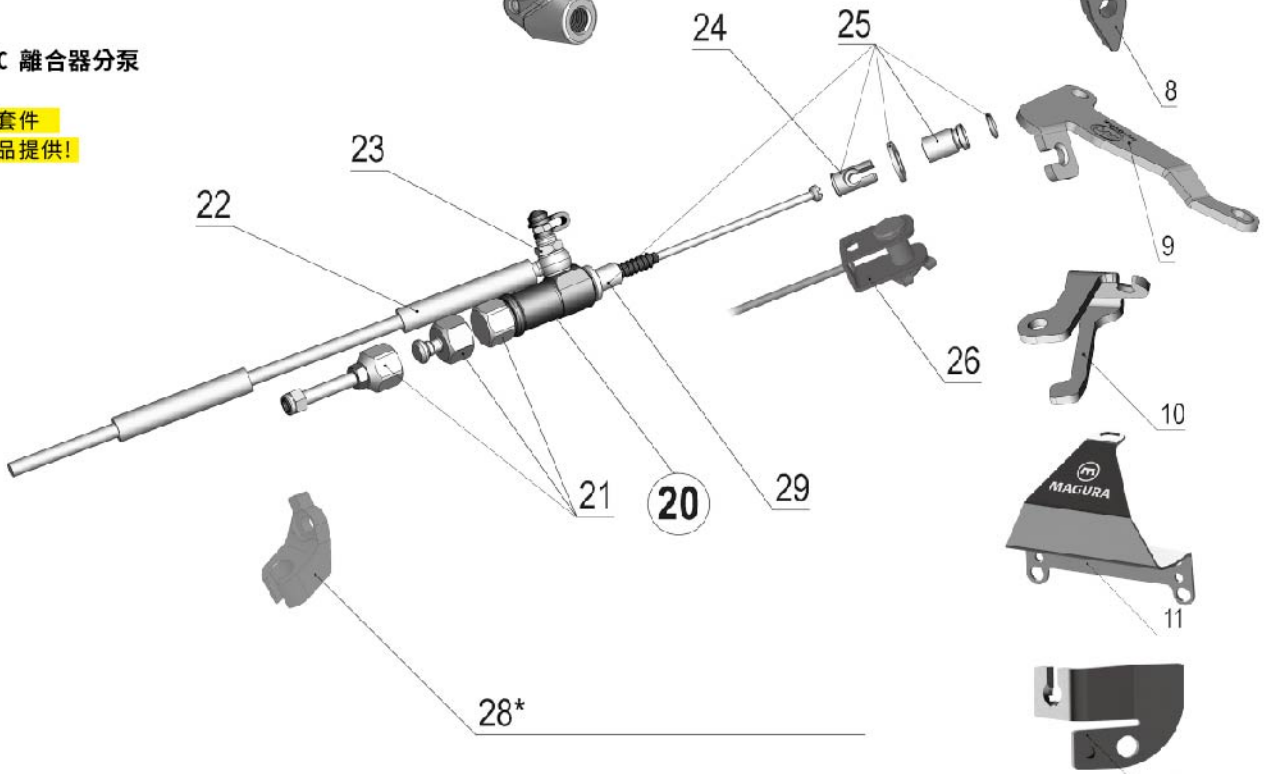

28*:

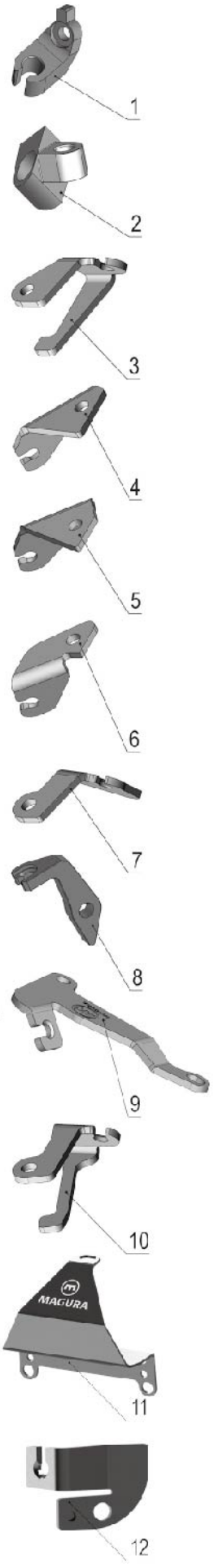

167 HYMEC SPARE PARTS

位置	產品特點及描述	產品代號	建議售價
1	離合器本體	請見 22-23頁	
2	黑色固定座	2700176	15,60 €
	黑色固定座及鏡座，M10 x 1.25 mm	2700177	20,80 €
	黑色固定座及鏡座，M10 x 1.25(BMW F 800 HYMEC專用)	2700385	20,55 €
	配有安裝插梢及固定螺絲		
3	離合器開關	0723187	41,60 €
	BMW F 800 HYMEC 離合器開關	2700384	41,20 €
4	保護罩用於無阻風門拉桿	0723163	10,90 €
	保護罩用於阻風門拉桿	0723202	10,90 €
5	銀色Off-Road 離合器長拉桿，長度146mm	0723290	33,30 €
	銀色Off-Road 離合器短拉桿，長度123mm	0723121	33,30 €
	黑色街車離合器拉桿，長度163mm	0723296	36,40 €
	銀色街車離合器拉桿，長度163mm	2700244	36,40 €
6	拉桿螺絲	0723115	5,15 €
7	裸材拉桿	0723189	17,65 €
	電動啟動拉桿	0723188	17,65 €
8	礦物油用油壺蓋，含螺絲及波紋管	2700501	18,50 €
	DOT油用油壺蓋，含螺絲及波紋管	2700215	18,50 €
9	DOT油用油壺蓋，含螺絲及波紋管	0723116	5,70 €
10	活塞直徑9.5mm，適用礦物油	0723184	33,30 €
	活塞直徑10.5mm，適用礦物油	0723185	33,30 €
	活塞直徑12mm，適用礦物油	2700489	36,05 €
20	分泵	請見 28-29頁	
21	HYMEC分泵接頭組。	2100018	29,95 €
	包括STANDARD, REARMOUNT 與REARMOUNT VARIO cap三種選擇		
22	碳纖維副壓管，長度1120mm	0722137	34,85 €
	碳纖維副壓管，長度1045mm	0722138	34,85 €
	合成纖維副壓管（切割尺寸），長度2500mm	0722679	30,70 €
23	Banjo螺絲及閥門，適用碳纖維油管，尺寸M 6x16.5 mm	0722136	26,00 €
24	接頭套件。 包含11及14mm	2701674	11,95 €
25	HYMEC 附件組。 含12mm及15mm轉接頭、O型環、墊片及接頭。	2701697	26,95 €
26	離合器啟動接頭（適用Suzuki摩托車）	2701695	34,95 €
28	1. Suzuki RM-Z 250（2004-2008）基座	2701682	44,95 €
	1. Kawasaki KXF 250（2004-2008）基座	2701682	44,95 €
	2. Honda CRF 450 R（2004）基座	2701681	44,95 €
	3. Kawasaki KX 450 F（2006）基座	2701685	29,95 €
	4. Honda CRF 450 R（2004-2009）基座	2701686	29,95 €
	5. Suzuki RM-Z 250（2009）基座	2701683	29,95 €
	6. Suzuki RM-Z 450（2009）基座	2701684	29,95 €
	7. Kawasaki KX 450 F（2009）基座	2701687	44,95 €
	8. Honda CRF 250 F（2014）基座	2701690	29,95 €
	9. Honda CRF 450 R（2015）基座	2701692	29,95 €
	10. Kawasaki KX 450 F（2015）基座	2701691	29,95 €
	11. Kawasaki KX 450 F（2016）基座	2701694	44,95 €
	12. Honda CRF 450 R（2017）基座	2701696	29,95 €
30	MAGURA-Blood 100 ml - F/NL	2700818	9,35 €
	MAGURA-Blood 1 l - F/NL	2700819	45,75 €
	MAGURA HYMEC礦物油100ml	0721820	9,35 €
	MAGURA HYMEC礦物油 1L	0721821	45,75 €
31	MAGURA HYMEC礦物油 1L	0722152	22,65 €

30

31

HYMEC FOR HARLEY

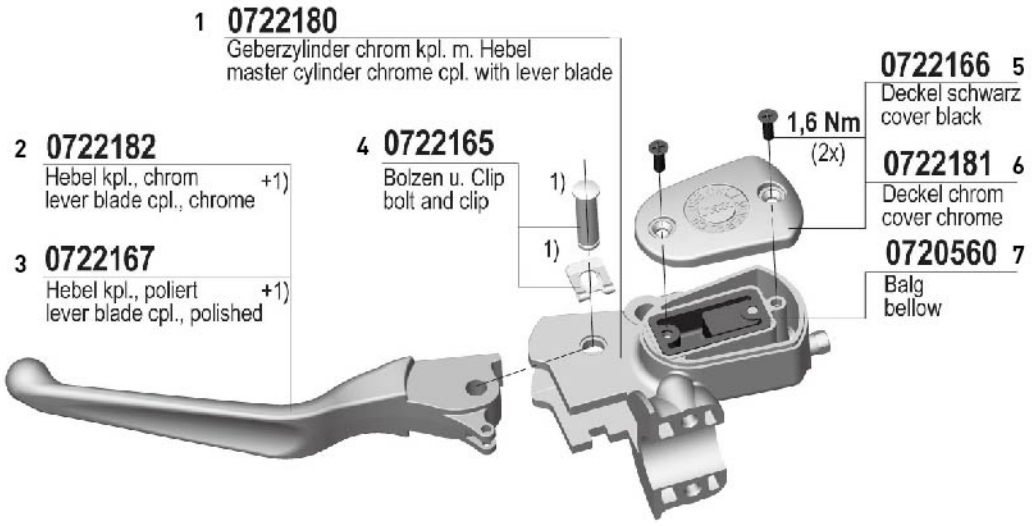

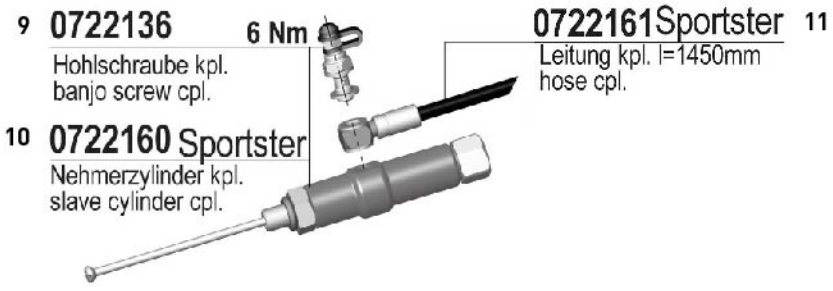

位置	建議售價
HYMEC	
1	307,45 € B
2	77,25 € B
3	41,20 € B
4	12,35 € B
5	22,65 € B
6	49,40 € B
7	7,25 €
8	8,50 € B
9	26,00 €
10	123,60 € B
11	46,35 € B
RADIAL GEBERZYLINDER	
1	9,35 €
2	34,30 €
3	34,30 €
4	34,30 €
5	12,95 €
6	12,95 €
7	6,20 €
8	12,45 €
9	14,55 €
10	33,30 €
11	33,30 €
12	33,30 €
13	33,30 €
14	33,30 €
15	33,30 €
16	33,30 €
17	20,80 €
18	30,70 €
19	31,20 €
20	10,80 €
21	84,25 €
22	17,15 €
23	12,45 €

195 RADIAL MASTER CYLINDER

1

2

4

3 + 5 + 6

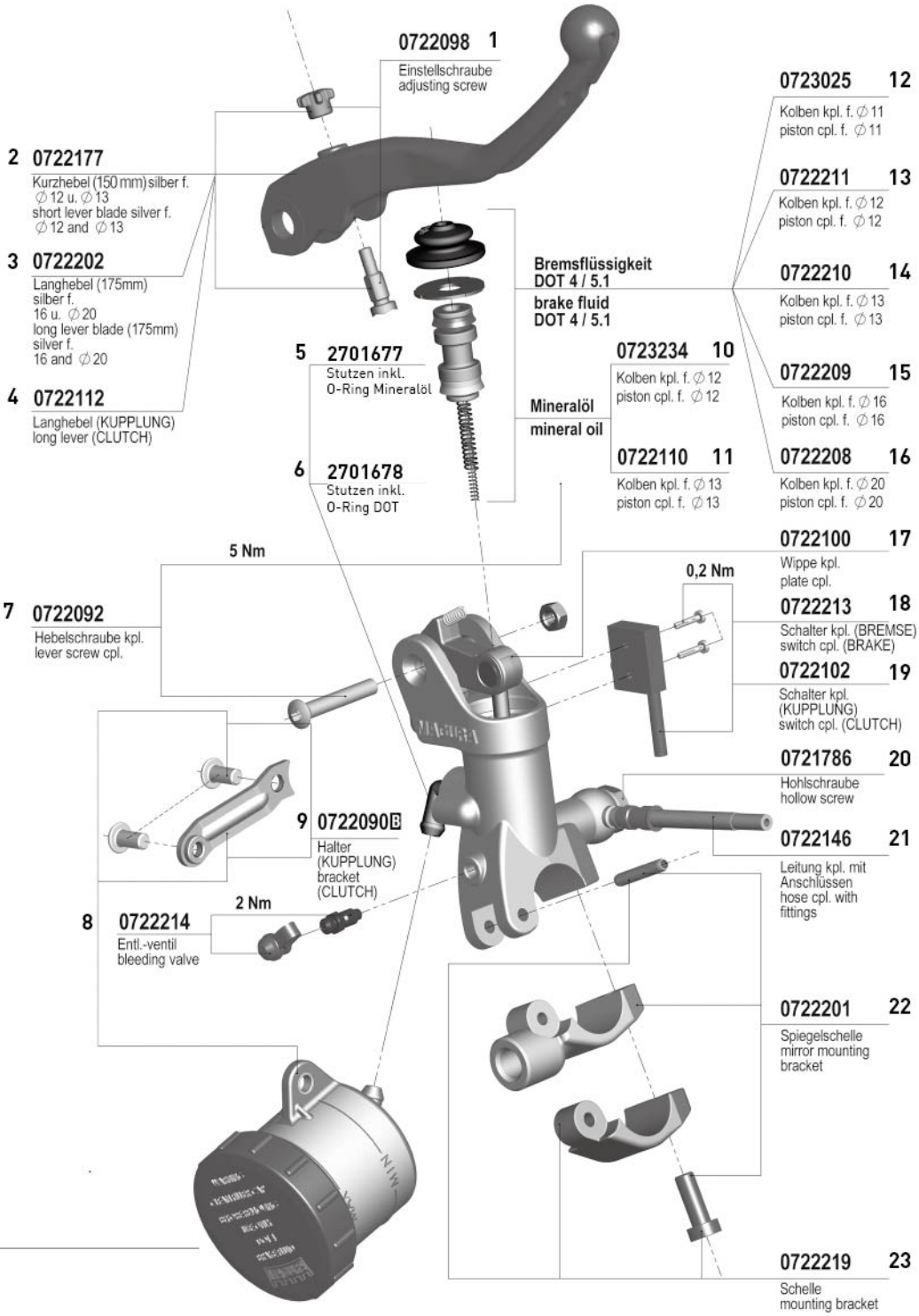

RESERVOIRS

位置	型號	產品特點及描述	產品代號	建議售價
1	195 Brake reservoir	16ml煞車油壺(flange mount)，適用於單鉗煞車系統	**2700786**	36,50 €
2	195 Brake reservoir	36ml煞車油壺(remote mount)，適用於雙鉗煞車系統	**2700488**	41,20 €
3	195 Brake reservoir	9ml煞車油壺(remote mount)，適用於單鉗煞車系統	**2700490**	41,20 €
4	195 Clutch reservoir	9ml離合器礦物油壺(flange mount)，適用HYMEC	**2700787**	36,50 €
5	195 Clutch reservoir	9ml離合器礦物油壺(remote mount)	**2700492**	41,20 €
6	195 Clutch reservoir	9ml離合器DOT油壺(remote mount)	**2700491**	41,20 €

167 CLUTCH MASTER CYLINDER

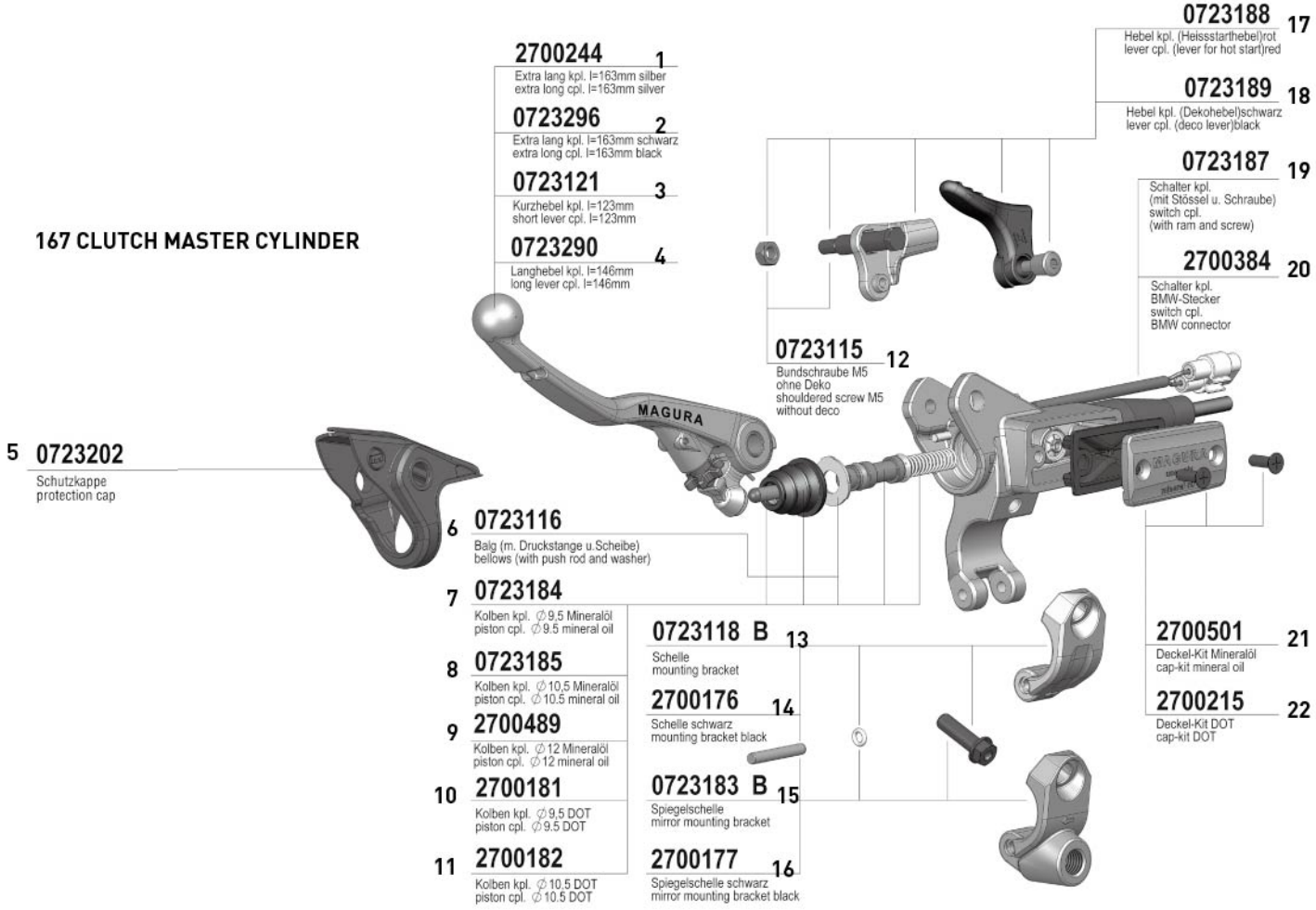

167 BRAKE MASTER CYLINDER

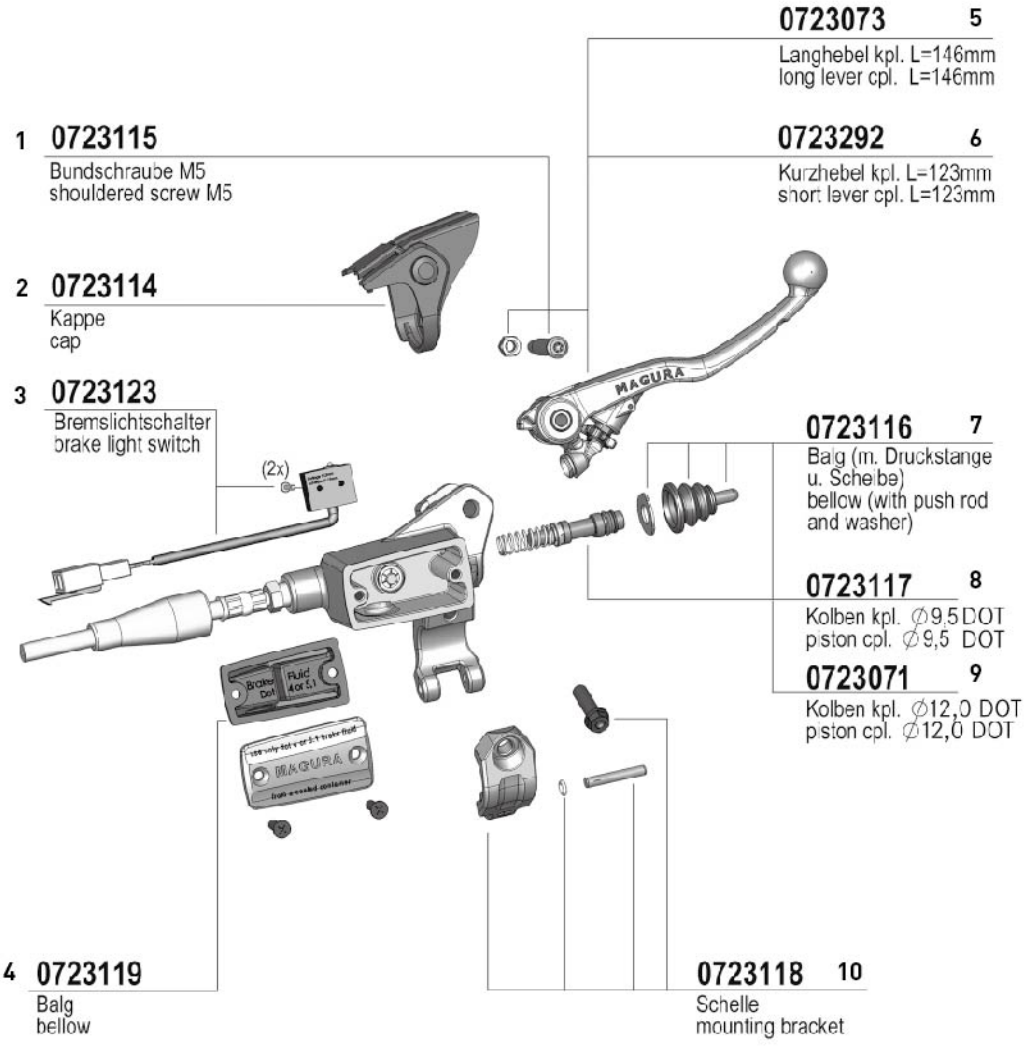

SPARE PARTS FOR 190 MASTER CYLINDER

位置	建議售價
CLUTCH MASTER CYLINDER	
1	36,40 €
2	36,40 €
3	33,30 €
4	33,30 €
5	10,90 €
6	5,70 €
7	33,30 €
8	33,30 €
9	36,05 €
10	36,05 €
11	36,40 €
12	5,15 €
13	15,60 €
14	15,60 €
15	20,80 €
16	20,80 €
17	17,65 €
18	17,65 €
19	41,60 €
20	41,20 €
21	18,50 €
22	18,50 €
BRAKE MASTER CYLINDER	
1	5,15 €
2	16,75 €
3	34,30 €
4	10,25 €
5	39,50 €
6	33,30 € B
7	5,70 €
8	34,40 €
9	34,40 €
10	15,60 €
RADIAL MASTER CYLINDER	
1	41,60 €
2	8,30 €
3	96,75 €
4	96,75 €
5	96,75 €
6	30,15 €
7	69,70 €
8	72,80 €

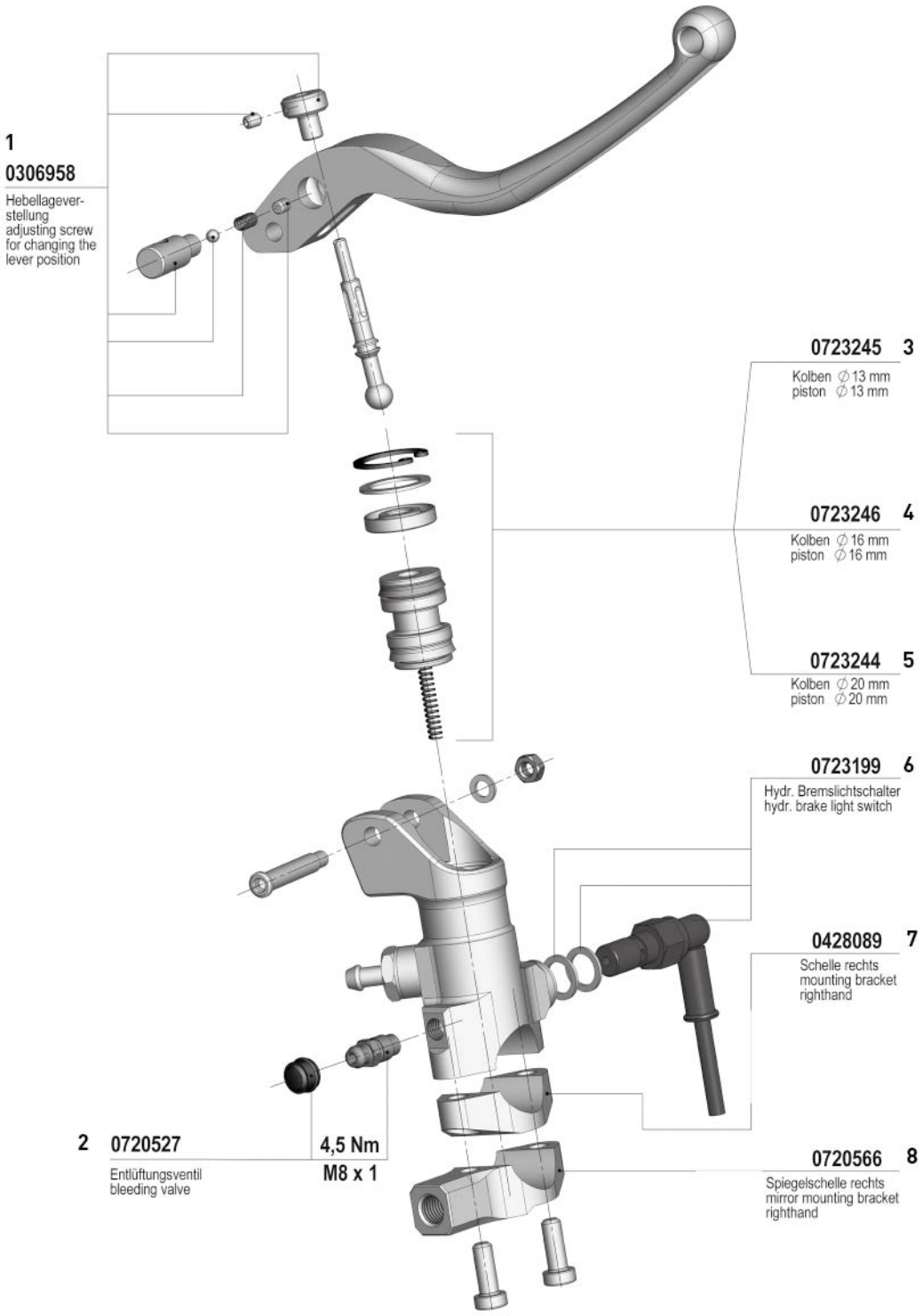

163 MASTER CYLINDER

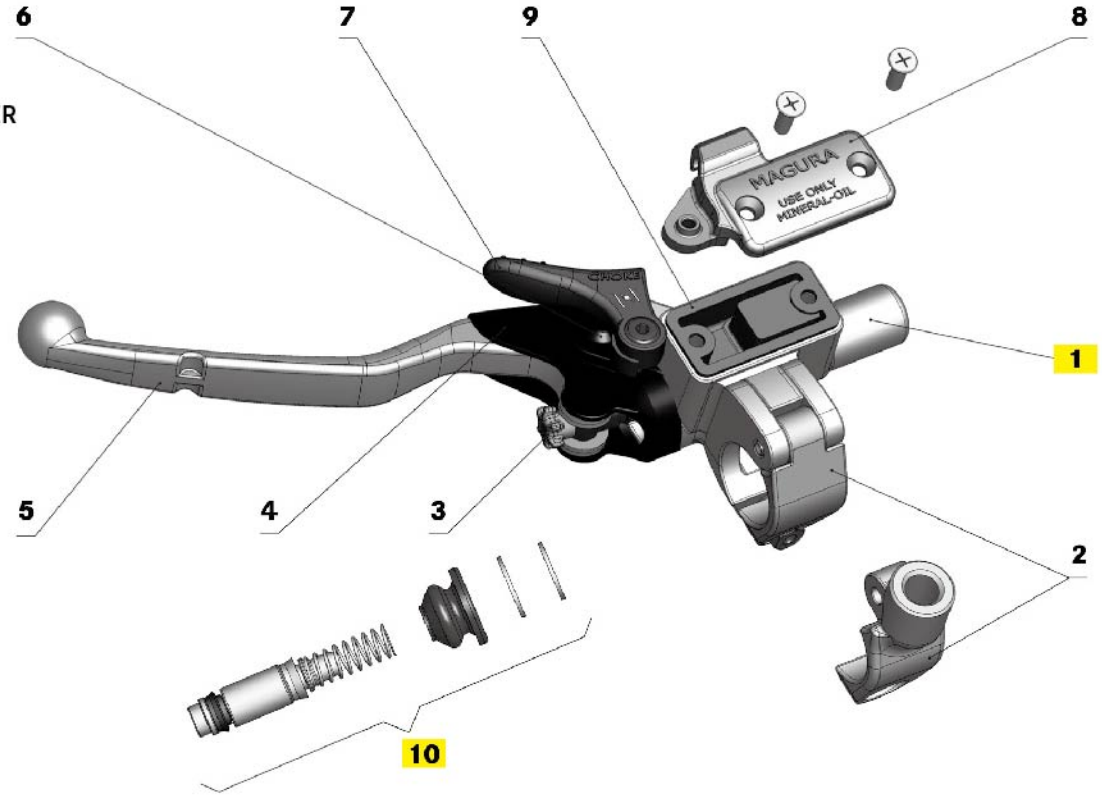

163 MASTER CYLINDER SPARE PARTS

位置	產品特點及描述	產品代號	建議售價
1	總泵本體	請見22.23頁	
2	安裝座用螺旋夾緊	0720546	11,95 €
	鏡座 M 10x1.25 mm	0720543	19,75 €
	黑色鏡座 M 10x1.25 mm	0722026 B	19,75 €
3	拉桿調整輪（一包十入）	0720572	44,15 €
4	拉桿保護套	2701680	9,25 €
5	長拉桿及安裝配件，長度147mm	0720598	27,05 €
	短拉桿及安裝配件，長度123.5mm	0720600	27,05 €
	特殊拉桿，長度152mm	0722021	29,10 €
6	拉桿螺絲	0720504 B	8,65 €
7	黑色拉桿	0720552	8,30 €
	黑色風門拉桿	0722118	9,35 €
	紅色風門拉桿	0722312	9,35 €
8	油壺蓋	0720544	10,35 €
	拉桿用油壺蓋	0720553	17,65 €
	Cover with hole for deco lever	0720559	17,65 €
	Cover for choke lever	0722139	20,80 €
	Cover black without deco-/choke lever	0720500 B	12,45 €
9	礦物油用壺槽	0720560	7,25 €
	DOT油用壺槽	2701679	7,25 €
10	總泵活塞		
	9.0 mm 礦物油用	0722027	28,05 €
	9.5 mm 礦物油用	0720555	28,05 €
	10.5 mm 礦物油用	0720499	28,05 €
	9.5 mm DOT油用	0723293	28,05 €
	10,5 mm DOT 油用	0720525	28,05 €

750 RADIAL SUPERMOTO
320-330 mm 1 brake calliper

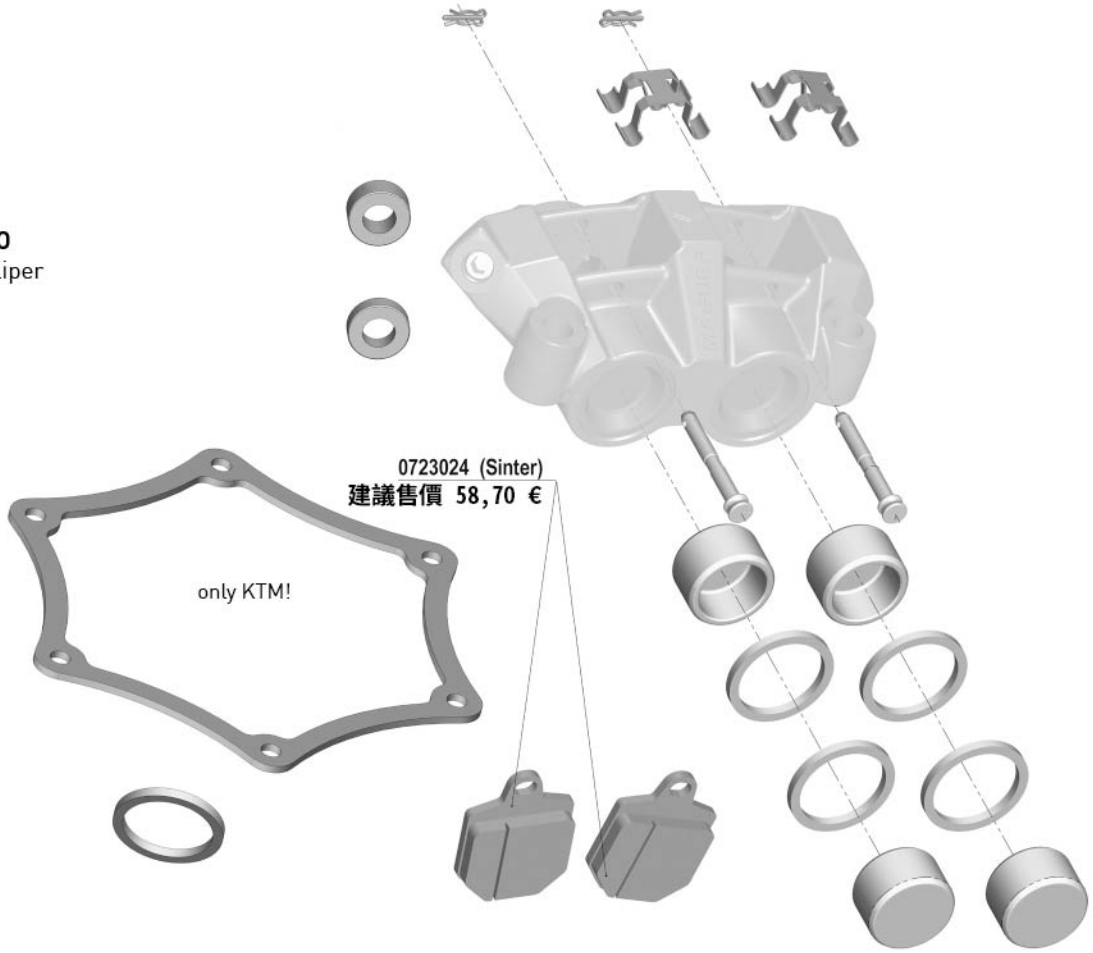

770 RADIAL SUPERMOTO
270 mm 2 brake callipers

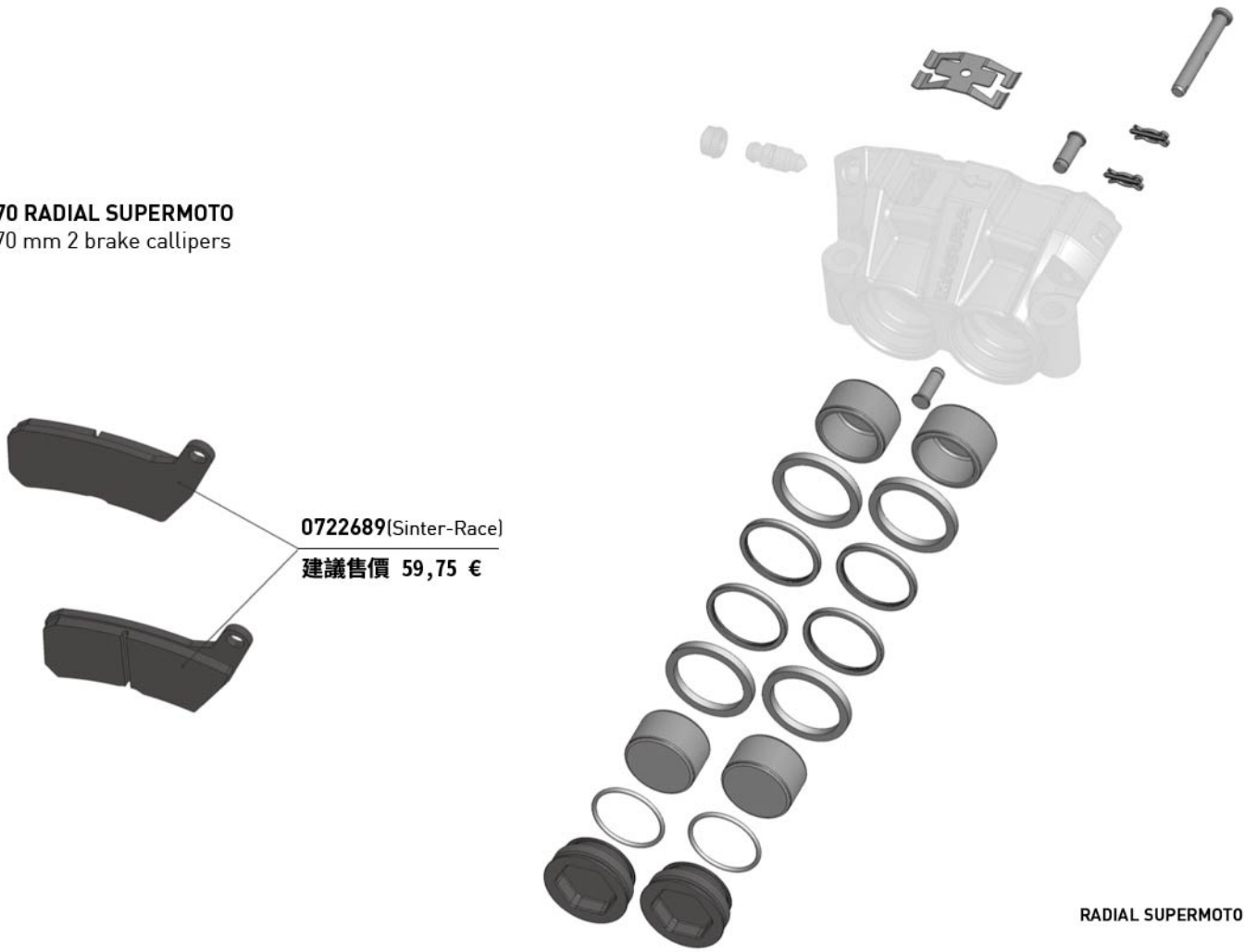

液壓配件

	型錄	產品特點及描述	產品代號	建議售價
	碳纖維油管			
	碳纖維油管組	HYMEC使用，油管長度1045mm	**0722138**	34,85 €
	碳纖維油管組	HYMEC使用，油管長度1120 mm	**0722137**	34,85 €
	碳纖維油管組	HYMEC使用，含M6x16.5 mm的洩壓閥	**0722136**	26,00 €
	金屬編織管			
	金屬編織管	適用於MAGURA煞車系統，長度1185 mm、DOT油	**0722146**	84,25 €
1	金屬編織管	長度1,025mm	**0722004**	52,00 €
2	金屬編織管	KTM 4-Stroke Racing,長度975mm	**0722005**	52,00 €
	金屬編織管	KTM LC8,長度1,140mm	**0722015**	52,00 €
	金屬編織管	KTM LC4,長度1,025mm	**0722016**	52,00 €
	金屬編織管	Husaberg，長度1,020mm	**0722023**	52,00 €
	金屬編織管	KTM 250/380，長度970 mm	**0722057**	52,00 €
1	金屬編織管	KTM 2-Stroke 125/200，長度970 mm	**2701665**	44,20 €
6	Banjo螺栓	螺紋M10x1固定離合器油管	**0720505**	16,60 €
5	Banjo螺栓	螺紋M10X1，無洩壓閥	**0721786**	10,80 €
	Banjo螺栓	螺紋M10X1	**0721789**	10,80 €
	油管			
4	PA-tubing kit	長度1,025mm	**0131890**	44,20 €
3	PA-tubing kit	長度1,045mm	**0131893**	29,65 €
	PA-tubing kit	長度910mm	**0131894**	24,45 €
	PA-tubing kit	長度975 mm	**0720551**	53,55 €
	PA-tubing kit	適用於HYMEC，長度1500mm	**0722679**	30,70 €
7	Olive/packing unit 10 pcs.	固定離合器油管	**0720308**	20,50 €
	Banjo螺栓	適用於HYMEC系列	**0722136**	26,00 €
8	Hose Kit EPDM – Pack of 5	連接MAGURA煞車油的延長油管，適用於HC1及HC3，長度400mm	**2701521**	31,00 €
	灌油組			
9	Service-Kit HYMEC	MAGURA HYMEC灌油組	**0722152**	22,65 €
10	MAGURA-Blood 100 ml - F/NL	HYMEC專用礦物油 100ml	**2700818**	9,35 €
10	MAGURA-Blood 1 l - F/NL	HYMEC專用礦物油 1L	**2700819**	45,75 €
10	MAGURA-Blood 100 ml - D/E	HYMEC專用礦物油 100ml	**0721820**	9,35 €
10	MAGURA-Blood 1l - D/E	HYMEC專用礦物油 1L	**0721821**	45,75 €
11	MAGURA Royal Blood 100 ml	HYMEC離合器專用礦物油 100ml	**0721630**	6,50 €
11	MAGURA Royal Blood 1 l	HYMEC離合器專用礦物油 1L	**0721631**	33,50 €

1

2

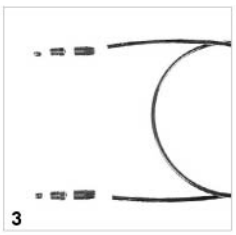
3

4

5

6

7

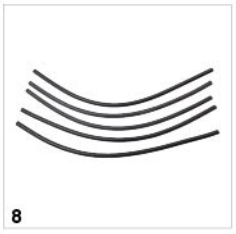
8

9

10

11

MAGURA ANTIBUG: KEEPING YOUR VISION CLEAR

件數	描述 / 應用	產品代碼	建議售價
1	無化學成份，MAGURA全新Antibug;鏡面擦拭海棉，提供給你清淨視野	**2701163**	6,00 €

SWITCHES

	型號	描述 / 應用	產品代碼	建議售價
1	Switch 558.61	On in paused position, white pusher, micro-switch with spring, for thread 1/4"	**0128496**	10,95 €
2	Switch 558.12	安全開關適用於MAGURA 163型號	**0128500**	10,95 €
3	Switch 558.51	適用於MAGURA 116/117型號及Suzuki與Simson摩托車	**0128510**	10,95 €
4	Switch 163 E	適用於YAMAHA XT660，線長620mm	**0306938**	28,60 €
5	Switch 558.34	On in paused position, white pusher, for thread M 8x1	**2701689**	10,95 €
	Switch 701	液壓煞車燈開關	**0723199**	30,15 €
6	Protection cover 558	適用所有型號558開關，孔徑大小-Ø 3.6/ Ø 10.5	**2701676**	8,45 €
7	Clutch switch 163	KTM型號LC 4—LC 8，線長550 mm	**0722014**	25,45 €
8	Switch 195	適用於RADIAL 195離合器	**0722102**	31,20 €
9	Switch 195	適用於RADIAL 195煞車，線長400mm	**0722213**	30,70 €
10	Clutch switch 167	適用於MAGURA 167型號離合器	**0723187**	41,60 €
11	Clutch switch 167	適用於BMW HYMEC離合器	**2700384**	41,20 €
	Brake light switch 167	適用於MAGURA 167(ATV-Brake)，線長760mm	**0723197**	40,05 €
	Brake light switch 167	適用於MAGURA 167型號，線長400mm	**0723123**	34,30 €

1

2

3

4

5

6

7

8

9

10

握把

1

2

3

4

5

6

7

8

9

10

11

	型號	描述 / 應用	LENGTH IN MM	產品代碼	建議售價
1	150 sz*/151 sz* for tube-Ø 25/22	BMW 5型號及更舊	129	**0720850**	15,60 €
2	125 sz* for tube-Ø 25/22	適用於Oldies，尤其適用於林道	125	**0720851**	17,65 €
3	312 szw* for tube-Ø 25/22	特殊握把，適用於越野車	125	**0720853**	19,75 €
4	250 ksz* for tube-Ø 25/22	用於帶自動發動的輕便摩托車	114	**0720854**	9,10 €
5	289 tsz* for tube-Ø 25/22	Street摩托車	126	**0720855**	12,60 €
5	250 ksz* for tube-Ø 25, Wulst-Ø 48	包含BMW C1	124	**2701673**	19,75 €
6	316 ksz* for tube-Ø 25/22	帶齒輪把手的輕便摩托車	116	**0720856**	9,10 €
7	DAB6 sz for tube-Ø 27,5	適用於Heinkel Scooter VE10	116	**0720920**	13,50 €
8	DAB6 sz for tube-Ø 27,5	Oldie握把適用於Heinkel Scooter VE 10	121	**2701492**	55,00 €
9	125 sz* for tube-Ø 25/22	用於使用反向控制的老式摩托車	125	**2701489**	44,30 €
10	306 sz* for tube-Ø 25/22	End closed	129	**2701490**	19,30 €
11	270 ksz* for tube-Ø 25/22	用於老式摩托車	129	**2701491**	12,50 €

*
sz | rubber black
szw | rubber black, soft
ksz | fibre reinforced black
tsz | thermoplastic elastomer, black

接頭組合

數量	DIMENSIONS IN MM 直徑寬度	長度	孔徑	產品代碼	建議售價
SOLDER NIPPLES BARREL					
10	9/8	15,5	2,5	**2701504**	20,94 €
10	10	11,6	2,3	**2701505**	36,05 €
SOLDER NIPPLES					
10	6/3,5	13	2,3	**2701506**	16,55 €
10	6/3,5	8	2,3	**2701507**	32,50 €
10	6/3,5	8	2,0	**2701508**	20,50 €

接頭工具盒

DESCRIPTION/APPLICATION	ORDER CODE	RRP
百寶工具箱：精心挑選百種螺紋接頭、焊接接頭和接頭	**0736500**	81,15 €

螺絲接頭

數量	DIMENSIONS IN MM			產品代碼	建議售價
	直徑寬度	長度	孔徑		
10	8	8,5	2,5	**2701509**	52,55 €
10	6	9	2,5	**2701510**	52,55 €
10	5	9,5	2	**2701511**	93,95 €
10	8	15	2,3	**2701512**	52,55 €
10	5	7,5	2	**2701513**	27,55 €

調整螺絲

數量	DIMENSIONS IN MM			ORDER CODE	產品代碼	建議售價
	直徑寬度	長度	孔徑			
無螺紋調整螺絲，帶金屬螺母						
1	M 6	32	6,8	2,8	**2701515**	4,30 €
1	M 6	41	6,1	2,5	**2701516**	6,95 €
1	M6x0,75	31	6,5	3	**2701517**	1,68 €
1	M 10x1	44	11	6,2	**2701523**	6,95 €
有螺紋調整螺絲，帶金屬螺母						
1	M 7	42	6,5	3,5	**2701518**	8,85 €
1	M 7	42	8,2	3,5	**2701519**	8,85 €
1	M 6	32	6,5	2,2	**2701520**	8,85 €
1	M10x1	44	11	2,4	**2701522**	6,95 €

PACKING UNIT	DESCRIPTION/APPLICATION	ORDER CODE	RRP
10	總泵螺栓M5 x 19.5，螺栓頭O 9 mm，帶飛利浦H2接頭，軸O 6 mm，軸長10.2 mm，螺紋長度6 mm。	**2701514**	4,65 €

RedBull
93
EBC
VORTEX
ÖHLINS

Red Bull
ENDURA
PIKE

MAGURA NETWORK

Follow us:

Facebook Ig Weibo

MAGURA ASIA LIMITED CO.
No.9, Industrial Park 10th Road, Taichung City, 40755 Taiwan
+886 4 2359 8555 · info@magura.com.tw · http://www.magura.com.tw
©MAGURA, All rights reserved · Features may be subject to change

© MAGURA, All rights reserved · Printed in Germany ·
3000 · 2 701 806 · 8/2018 · Features may be subject to change